BERNIO
ELETTROMECCANICA s.n.c.

Motoriduttori, Riduttori & Encoder
Gear motor, Gearbox & Encoder

La nostra azienda è stata costituita nel maggio 1964 Brugherio, comune a nord-est di Milano - Italia (dove opera tuttora) ed ha cominciato l'attività come costruttrice di piccoli motori elettrici. La gamma di questi prodotti si è sviluppata ed ampliata nel corso degli anni, migliorando sempre di più la qualità ed il tipo di servizio offerto, anche nel campo della consulenza e dello sviluppo di nuovi modelli. A metà degli anni '80, grazie agli ottimi risultati fino a quel punto conseguiti, abbiamo acquistato l'attività di una azienda costruttrice di piccoli riduttori coassiali epicicloidali, per integrare ed ampliare la nostra presenza nel mercato dell'automazione. A metà degli anni novanta, dopo circa un decennio dedicato soprattutto allo sviluppo di questi prodotti, visto il notevole successo ottenuto dal mercato grazie al binomio qualità-prezzo, abbiamo deciso di concentrare i nostri sforzi ed investimenti in questo settore. Da allora in poi, le soddisfazioni ottenute dalla vendita dei motoriduttori, ci hanno dato la spinta per continuare a proporre una gamma di prodotti sempre più ampia ed un servizio di assistenza e consulenza sempre più efficienti. Ad oggi possiamo vantare la presenza in tutti i paesi dell' UE ed in paesi extra UE (quali Australia, Cina, India, Israele, Regno Unito, Russia, Sud Africa, Svizzera) di clienti soddisfatti dell' utilizzo dei nostri riduttori e motoriduttori. Il risultato di tutto ciò, lo potete trovare nelle pagine seguenti per quanto riguarda la produzione standard, mentre presso i nostri uffici tecnici e commerciali potrete ottenere qualsiasi informazione o chiarimento riguardante lo sviluppo di prodotti costruiti anche su specifica richiesta.
Per maggiori delucidazioni si prega di interpellare il nostro ufficio tecnico.
L'azienda si riserva di modificare in qualsiasi momento misure e caratteristiche.

Our company was born in 1964 May in Brugherio, city in the north east of Milano, Italy (Where we still operate), we started to construct little AC motors. The range of these products has been developed and expanded during the years, improving the quality, service offered, assistance and development of new products. In the 80s, after good results we have bought the activity of a company that built little coaxial and epicloidal gearmotors, to increase and expand our presence in the automation business. During the half of 90s after about 10 years dedicated to improve these products and after a good success obtained from our gearmotors, thanks to the binomial quality-price, we have decided to concentrate our efforts and investment in this sector. Thereafter, the satisfactions obtained from gearmotors sale, helped us to continue to propose a range of production always more wide and an assistance service always more efficient. At the moment we can be proud to be present in all the countries of the U.E. and also out of U.E. (Australia, China, India, Israel, United Kingdom, Russia, South Africa, Swiss) of satisfied costumers to use our gearboxes and gearmotors. The result of all this can be found in the following pages regarding standard production, while at our technical and commercial offices you can get any information and clarification regarding the development and production built on specific request. For more information, please contact our technical office. We reserve us the possibility to change in every time dimensions and characteristics.

Politica per la qualità
Mission for quality

La missione di BERNIO ELETTROMECCANICA SNC è quella di creare profitto all'azienda in modo da poterne sempre garantire la presenza nel mercato e lo sviluppo nel tempo.
L'acquisizione di profitto è subordinata a due fattori fondamentali:

- La produzione e la vendita di prodotti di qualità a prezzi competitivi che soddisfino al meglio le esigenze dei clienti.
- La soddisfazione del personale addetto alla progettazione e costruzione dei nostri prodotti affinchè sia sempre motivato a dare il meglio nelle mansioni svolte.

Per l'attuazione di quanto espresso nella premessa, la nostra azienda si impegna a fondo a perseguire i seguenti obiettivi:

1 - Innovazione e ricerca.
2 - Qualità.
3 - Sicurezza.
4 - Ambiente

1 - L'innovazione del parco macchine, degli strumenti di misura e controllo, la continua ricerca di processi produttivi consoni al progresso tecnologico, ci permettono di essere costantemente allineati alle richieste di un mercato sempre più esigente, nonché di avere una più sicura gestione del rischio riguardante gli investimenti;

2 - La qualità è un fattore determinante nella nostra politica. Lo studio di nuovi prodotti ed il miglioramento di quelli esistenti, passano spesso attraverso la ricerca di nuovi materiali ed attrezzature che possano garantire un continuo miglioramento della gamma dei nostri prodotti, con l'obiettivo di fornire qualità ad un prezzo competitivo che è l'aspettativa di tutti i clienti.

3 - La sicurezza dei processi produttivi è un fattore altrettanto importante affinché la salute dei nostri collaboratori sia tutelata durante tutte le operazioni che svolgono in azienda.

4 - Altro fattore che riteniamo di primaria importanza è la tutela dell'ambiente. Pertanto nella costruzione dei nostri prodotti è sempre tenuta nella massima considerazione la scelta di componenti e di processi produttivi che garantiscano la salvaguardia dell'ambiente circostante. Tutto questo ha portato la politica della qualità della BERNIO ELETTROMECCANICA SNC, a acquisire la certificazione del sistema di qualità secondo lo standard UNI EN ISO 9001:2015 che sarà a garanzia dello sforzo che l'azienda ha prodotto fino ad ora e che perseguirà, con l'impegno di sempre, anche in futuro, per fornire al mercato prodotti competitivi e di eccellenza.

Mission of Bernio Elettromeccanica SNC is to create profit for the company to guarantee always the presence on the market and the development over time. Acquisition of profit is related to two fundamental factors:

- Production and sale of quality products with competitive prices, that allows to satisfy the exigens of our customers.
- Satisfaction for all the employee and technicians to design and create our products to be motivated to give the best in all different tasks.

To make what is expressed in the introduction our company work hard to persue the following objectives:

- Innovation and research
- Quality
- Safety
- Environment

1 - Innovation of machine tools, precision tools and quality control, the research and development of productive process appropriated to technology, progress, they allow us to be constantly aligned to the request of a very exigent market, and also to have a good gestion of risks regarding investment.

2 - Quality is a determinant factor in our company policy. The design of new products and development, passes throw the research of new materials and equipment that allows to guarantee a continuous improvement of our products, with the aim of providing quality at competitive price and that is the expectation of our customers.

3 - Safety of productive process is an important factor too so the health of collaborators protected during all operations made in the company.

4 - A very important factor for us is the environment protection. In the 'construction of our products we pay attention to select, components and productive process, that guarantee the safety of the environment.

All this led to the quality policy of Bernio Elettromeccanica SNC to acquire the certification of quality system of standard UNI EN 150-9001 + 2015 and it is the warranty of the effort that the company has produced up to now and wich it will pursue, with dedication to provide to the market our competitive and excellent products.

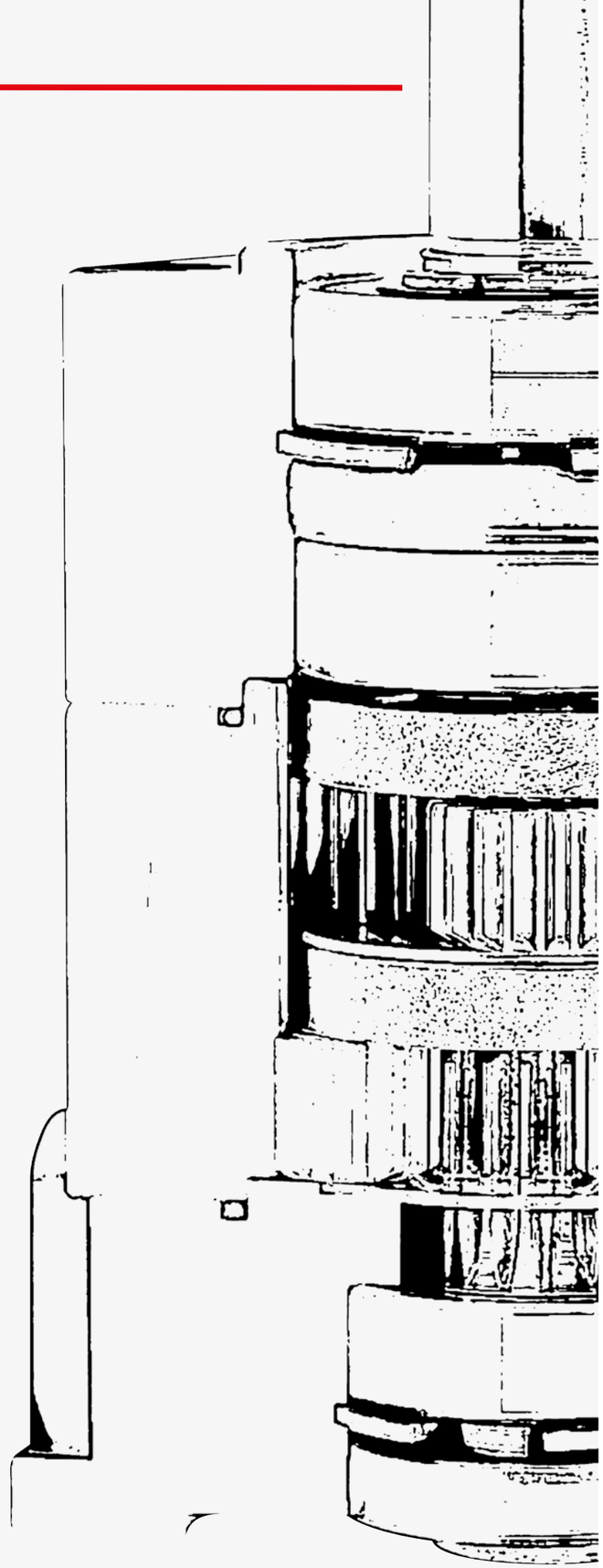

Alcuni esempi della nostra produzione • *Some our production samples*

MR 724 20

12/24 Vdc 5 W

MR 383 28

12/24 Vdc 8 W

MR 735 32

12/24 Vdc 13 W

MR 742 42 E

12/24 Vdc 30 W

MR 752 52/752 L 52
MR 752 52 E-H-HE

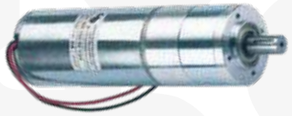

12/24 Vdc 40/60 W

MR 752 L 52-60
MR 756 L 52-60

12/24 Vdc 60/90 W

MR 977 80 Q

12/24 Vdc 130 W

MR 615 30 Q

12/24 Vdc 22 W

MR 737 35 Q

12/24 Vdc 10/25 W

MR 737 42 E

12/24 Vdc 22 W

MR 742 45 2C

12/24 Vdc 30 W

MR 752 63/752 L 63

12/24 Vdc 40/60 W

MR 977 80 2C

12/24 Vdc 130 W

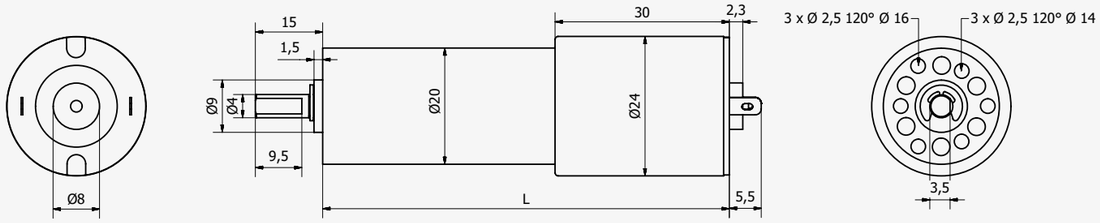

Tipo	Rapporto riduzione	L mm	*R.P.M. a vuoto min^{-1}	*R.P.M S 2 min^{-1}	Coppia S 2 Nm	Coppia Max Nm	I Max 24 Vdc
Type	*Ratio*	*L mm*	*R.P.M. *no load* min^{-1}	*R.P.M S 2 min^{-1}	*S 2 Torque Nm*	*Max Torque Nm*	*I Max 24 Vdc*
MR 724 20 1/16	16	62	620	280	0,11	0,2	1,6
MR 724 20 1/64	64	70	155	70	0,44	0,8	1,6
MR 724 20 1/256	256	78	39	17	1,2/0,5A	1,5	0,7

Lunghezza "L" del motoriduttore in funzione della riduzione e del numero di giri in uscita con il motore standard 724, 5 W r 12000 giri a vuoto 12 o 24 Vdc. Corrente di spunto 1,6 A.

Albero di uscita supportato da una boccola autolubrificante.
Il motore trattato galvanicamente per resistere alla corrosione.
Il corpo del riduttore è in delrin.

*Le velocità di rotazione sono soggette a variazioni di 10%.

Le prove di carico sono state eseguite con una corrente di 0,85 A con un ciclo di 3' ON 6' OFF.
La corrente di spunto è I max e può essere mantenuta per max 2".

Forze massime che possono agire sull'albero di uscita: Assiale 2 N, Radiale 10 N sul punto estremo dell'albero di uscita.

Length "L" of the gearmotor as a function of reduction and output number of revolutions with the standard motor 724, output 5 W, 12000 Rpm loadness, 12 or 24 Vdc. Starting current 1,6 A. (3A x 12 Vdc)

Output shaft supported by self lubricating bushing.
The motor's surface is plated to avoid corrosion. The material of gearbox's surface is delrin.

**The rotation speed can change of ±10%.*

The test was made using a (0,85 A) current with a timing 3' ON 6' OFF.
The starting current is (I max) and must not maintained for more than 2".

Max load on the extremity of output shaft: Axial 2 N, Radial 10 N.

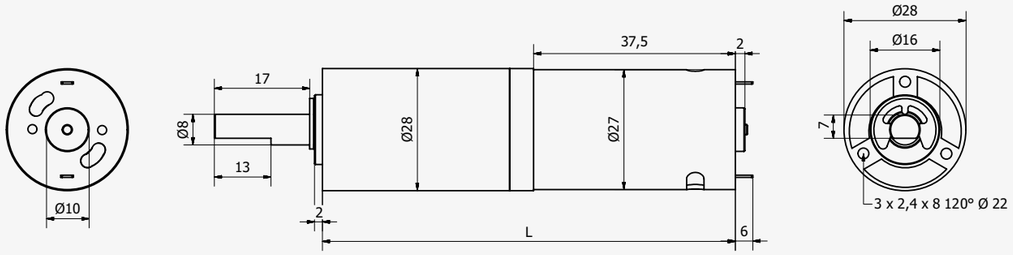

Tipo	Rapporto riduzione	L mm	*R.P.M. a vuoto min^{-1}	*R.P.M S 2 min^{-1}	Coppia S 2 Nm	Coppia Max Nm	I Max 24 Vdc
Type	*Ratio*	*L mm*	*R.P.M. *no load* min^{-1}	*R.P.M S 2 min^{-1}	*S 2 Torque Nm*	*Max Torque Nm*	*I Max 24 Vdc*
MR 383 28 1/16	16	79	530	380	0,21	0,75	2,1
MR 383 28 1/64	64	87	145	104	0,67	2,3	2,1
MR 383 28 1/256	256	95	37	26,5	2,4	8,5	2,1

Lunghezza "L" del motoriduttore in funzione della riduzione e del numero di giri in uscita con il motore standard 383 8 W resi, 9000 giri a vuoto, 12 o 24 Vdc. Corrente di spunto 2,1 A (4A x 12 Vdc)

Albero uscita supportato da una boccola autolubrificante.
Il motore trattato galvanicamente per resistere alla corrosione.
Il corpo del riduttore è in zama.

*Le velocità di rotazione sono soggette a variazioni di ±10%.

Le prove di carico sono state eseguite con una corrente di (0,5 A) con un ciclo di 5' ON 9' OFF.
La corrente di spunto è I max e può essere mantenuta per max 2".

Forze massime che possono agire sull'albero di uscita: Assiale 2 N, Radiale 10 N sul punto estremo dell'albero di uscita. I motori standard sono forniti di filtri secondo la normativa CE.

Length "L" of the gearmotor as a function of reduction and output number of revolutions with the standard motor 383 8 output W 9000 Rpm loadness, 12 or 24 Vdc. Starting current 2,1 A (10A x 12 Vdc).

Output shaft supported by a self lubricating bushings.
The motor's surface is plated to avoid corrosion. The gearbox is die casting made.

**The speed rotation can change of ±10%.*

The test was made using a (0,5 A) current with a timing 5' ON 9' OFF.
The starting current is (I max) must not maintained for more than 2".

Max load on the extremity of output shaft: Axial 2 N, Radial 10 N.
The standard motors are in conformity with CE standard.

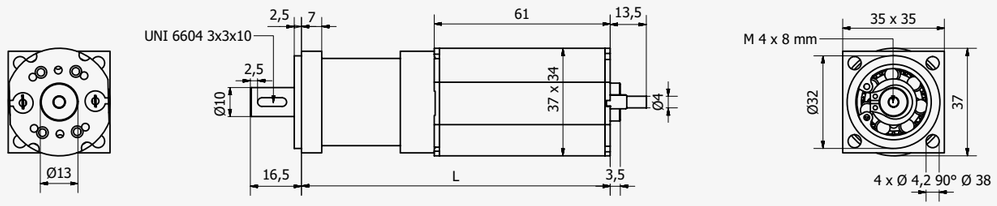

Tipo	Rapporto riduzione	L mm	*R.P.M. a vuoto min^{-1}	*R.P.M S1 min^{-1}	Coppia S1 Nm	*R.P.M S2 min^{-1}	Coppia S2 Nm	Coppia Max Nm	I Max 24 Vdc
Type	*Ratio*	*L mm*	*R.P.M. *no load* min^{-1}	*R.P.M S1 min^{-1}	*S1 Torque Nm*	*R.P.M S2 min^{-1}*	*S2 Torque Nm*	*Max Torque Nm*	*I Max 24 Vdc*
MR 615 30Q 1/4	4	93	1150	980	0,12	860	0,21	0,68	5,4
MR 615 30Q 1/16	16	101	315	260	0,51	221	0,88	3,1	5,4
MR 615 30Q 1/64	64	110	79	65	1,45	58	2,35	8,6	5,4
MR 615 30Q 1/256	256	118	21	17,3	4,02	15	6,7	14	2,2
MR 615 30Q 1/1024	1024	127	5	4,5	12	4,5	12	14	0,65

Lunghezza "L" del motoriduttore in funzione della riduzione e del numero di giri in uscita con il motore standard 737 22 W resi, 5000 giri a vuoto, 12 o 24 Vdc. Corrente di spunto 5,4 A (10A x 12 Vdc)

Albero uscita supportato da due cuscinetti accoppiati schermati.
Il motore e il riduttore sono trattati galvanicamente per resistere alla corrosione.
Il motore è dotato di filtri antidisturbo in ottemperanza alla normativa CE.

*Le velocità di rotazione sono soggette a variazioni di ±10%.

Il funzionamento S1 è un funzionamento continuo con sovratemperatura di 70° C in aria libera (1 A).
Il funzionamento S2 è un funzionamento al 50% di 5' con sovratemperatura max di 80° C in aria libera (1,7 A).
La corrente di spunto è I max non deve essere mantenuta per più di max 2".

Forze massime che possono agire sull'albero di uscita: Assiale 200 N, Radiale 300 N sul punto estremo dell'albero di uscita.

È possibile applicare altri tipi di motori con tensioni e giri diversi ed un encoder.

Length "L" of the gearmotor as a function of reduction and output number of revolutions with the standard motor 737 22 output W 5000 Rpm loadness, 12 or 24 Vdc. Starting current 5,4 A (10A x 12 Vdc)

Output shaft is supported by two coupled screened bearings.
The motor's surface and reducer's surface are both plated to avoid corrosion.
The motor has an electrical suppressor system for the CE standard.

**The speed rotation can change of ± 10%.*

The S1 load test was made using a (1 A) current in the air with an increase of temperature of 70° C.
The S2 test was made using a (1,7 A) current in the air with a 50% timing 5' with an increase of temperature of 80° C max. The starting current is (I max) and must not mantained for more than 2".

Max load on the extremity of output shaft: Axial 200 N, Radial 300 N.

Is possibile to apply different motor types with different voltage and RPM and encoder.

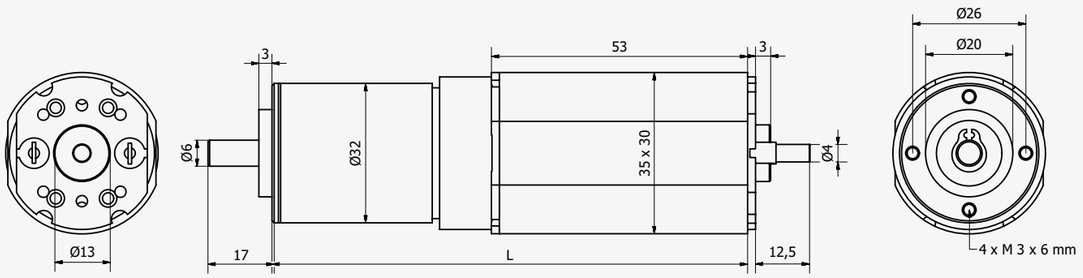

Tipo	Rapporto riduzione	L mm	*R.P.M. a vuoto min^{-1}	*R.P.M S1 min^{-1}	Coppia S1 Nm	*R.P.M S2 min^{-1}	Coppia S2 Nm	Coppia Max Nm	I Max 24 Vdc
Type	*Ratio*	*L mm*	*R.P.M. *no load* min^{-1}	*R.P.M S1 min^{-1}	*S1 Torque Nm*	*R.P.M S2 min^{-1}	*S2 Torque Nm*	*Max Torque Nm*	*I Max 24 Vdc*
MR 735 32 1/16	16	89	300	250	0,22	156	0,45	1,5	2,5
MR 735 32 1/64	64	97	75	62	0,8	39	1,6	3,6	2,5
MR 735 32 1/256	256	105	19	17	2,8	10	5,5	12	2,5

Lunghezza "L" del motoriduttore in funzione della riduzione e del numero di giri in uscita con il motore standard 735 13W resi, 4700 giri a vuoto, 12 o 24 Vdc. Corrente di spunto 2,5 A (5A x 12 Vdc).

Albero uscita supportato da due cuscinetti accoppiati schermati.
Il motore e il riduttore sono trattati galvanicamente per resistere alla corrosione.
Il motore è dotato di filtri antidisturbo in ottemperanza alla normativa CE.

*Le velocità di rotazione sono soggette a variazioni di ±10%.

Il funzionamento S1 è un funzionamento continuo con sovratemperatura di 70° C in aria libera (0,7, A).
Il funzionamento S2 è un funzionamento al 50% di 5' con sovratemperatura max di 80° C in aria libera (1,35 A).
La corrente di spunto è I max e non deve essere mantenuta per più di 2".

Forze massime che possono agire sull'albero di uscita: Assiale 100 N, Radiale 150 N sul punto estremo dell'albero di uscita.

Length "L" of the gearmotor as a function of reduction and output number of revolutions with the standard motor 735 13 output W 4700 Rpm loadness, 12 or 24 Vdc. Starting current 2,5 A (5A x 12 Vdc)*.*

Output shaft is supported by two coupled screened bearings.
The motor's surface and reducer's surface are both plated to avoid corrosion.

**The speed rotation can change of ±10%.*

The S1 load test was made using a (0,7 A) current in the air with an increase of temperature of 70° C.
The S2 test was made using a (1,35 A) current in the air with a 50% timing 5' with an increase of temperature of 80° C max. The starting current is (I max) and must not mantained for more than 2".

Max load on the extremity of output shaft: Axial 100 N, Radial 150 N.

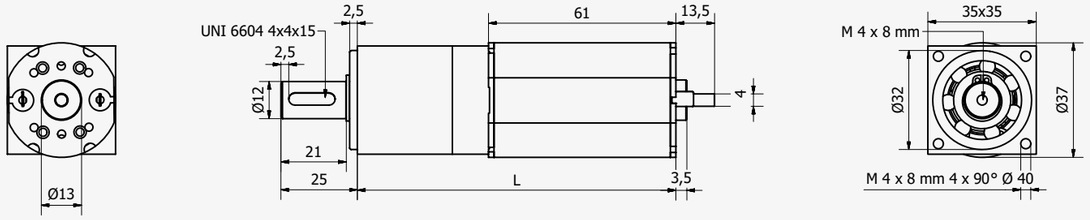

Tipo	Rapporto riduzione	L mm	Rendimento %	*R.P.M. a vuoto min^{-1}	I S1	*R.P.M S1 min^{-1}	Coppia S1 Nm	I S2	*R.P.M S2 min^{-1}	Coppia S2 Nm	I Max	Coppia Max
Type	*Ratio*	*L mm*	*Efficiency %*	*R.P.M. no load* min^{-1}	*Ampere I S1*	*R.P.M S1 min^{-1}*	*S1 Torque Nm*	*Ampere I S2*	*R.P.M S2 min^{-1}*	*S2 Torque Nm*	*Ampere I S1*	*Nmax Torque Nm*
MR 737 H 35Q	16	105	82	440	1	408	0,25	2	360	0,65	10	3,5
MR 737 S 35Q	16	105	82	310	1	265	0,43	1,7	220	0,85	5,5	3
MR 737 L 35Q	16	105	82	165	0,35	140	0,22	0,55	118	0,43	1,6	1,5
MR 737 H 35Q	64	114	73	110	1	102	0,86	2	90	2,1	10	12
MR 737 S 35Q	64	114	73	80	1	68	1,43	1,7	57	2,8	5,5	10
MR 737 L 35Q	64	114	73	40	0,35	35	0,7	0,55	28	1,43	1,6	5
MR 737 H 35Q	256	122	65	28	1	26	3	2	23	7,5	3,5	15
MR 737 H 35Q L	256	131	65	28	1	26	3	2,5	21	10	4,2	28
MR 737 S 35Q	256	122	65	20	1	17	5	1,7	14	10	2,4	15
MR 737 S 35Q L	256	131	65	20	1	17	5	2	13	12	4,5	28
MR 737 L 35Q	256	122	65	10	0,35	8	3	0,55	7	5,5	1,2	15
MR 737 L 35Q L	256	131	65	10	0,5	7,5	5	0,9	5	10	1,6	20
MR 737 S 35Q	1024	131	57	5	0,4	4,8	4,5	0,6	4,6	8,5	0,7	15
MR 737 L 35Q	1024	131	57	2,5	0,23	2,3	4,5	0,33	2,1	9,3	0,44	15

Lunghezza "L" del motoriduttore in funzione della riduzione e del numero di giri in uscita. Motori 737 da 10-20-25 W resi, 12 o 24 Vdc. (Versione 737 H solo 24 Vdc). I dati in tabella sono riferiti alla tensione di 24 Vdc.

Albero uscita supportato da due cuscinetti accoppiati schermati. Il motore e il riduttore sono trattati galvanicamente per resistere alla corrosione.
Lubrificazione permanente. Forze massime che possono agire sull'albero di uscita: Assiale 300 N, Radiale 400 N sul punto estremo dell'albero di uscita.

Il motore è dotato di filtri antidisturbo in ottemperanza alla normativa Ce. Le velocità di rotazione sono soggette a variazioni di ±10%.
Il funzionamento S1 è un funzionamento continuo con sovratemperatura di 70° C in aria libera.
Il funzionamento S2 è un funzionamento al 50% di 5' con sovratemperatura max di 80° C in aria libera.
La corrente di spunto è I max e non deve essere mantenuta per più di 2".

È possibile applicare un nostro tipo di encoder, presente sul catalogo.

Lenght of the gearmotor as a function of reduction and the number of output turns. Motors 737 have powers 10 - 20 - 25 W, voltage 12 or 24 VDC (version 737 H only 24 VDC). This data sheet refers to the 24 VDC version.

Output shaft is supported by two screened bearings. The motor's surface and reducer's surface are both zinc plated to avoid corrosion. Permanent greasing.

The motor has an electrical suppressor system for the CE standard. The speed rotation can change of +/- 10%. Max load on the extremity of output shaft: Axial 300 N - Radial 400 N.

The S1 continuous load test was made in the air with an increase of temperature of 70° C.
The S2 intermittent (50% timing: 5'ON – 5'OFF) load test was made in the air an increase of temperature of 80° C.
The starting current (I max) must not maintained for more than 2" (seconds).

It is possible to apply an our Encoder.

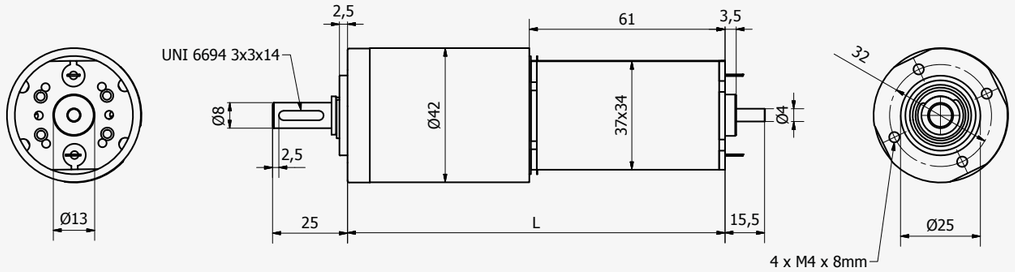

Tipo	Rapporto riduzione	L mm	*R.P.M. a vuoto min^{-1}	*R.P.M S1 min^{-1}	Coppia S1 Nm	*R.P.M S2 min^{-1}	Coppia S2 Nm	Coppia Max Nm	I Max 24 Vdc
Type	*Ratio*	*L mm*	*R.P.M. *no load* min^{-1}	*R.P.M S1 min^{-1}	*S1 Torque Nm*	**R.P.M S2 min^{-1}*	*S2 Torque Nm*	*Max Torque Nm*	*I Max 24 Vdc*
MR 737 42E 1/4	4	104	1200	1020	0,1	850	0,21	0,75	5,5
MR 737 42E 1/6	6	104	800	680	0,14	570	0,28	1	5,5
MR 737 42E 1/16	16	119	300	265	0,43	220	0,85	3	5,5
MR 737 42E 1/24	24	119	200	170	0,57	140	1,14	4	5,5
MR 737 42E 1/36	36	119	135	115	0,86	95	1,72	6	5,5
MR 737 42E 1/64	64	135	75	65	1,45	55	2,8	10	5,5
MR 737 42E 1/96	96	135	50	42	2,3	35	4,6	16	5,5
MR 737 42E 1/144	144	135	33	28	3,15	23	6,3	22	5,5
MR 737 42E 1/216	216	135	22	18	4,6	15	9,2	32	5,5

Lunghezza "L" del motoriduttore in funzione della riduzione e del numero di giri in uscita con il motore standard 737 22 W resi, 5000 giri a vuoto, 12 o 24 Vdc. (I dati in tabella sono riferiti a 24 Vdc)

Albero uscita supportato da due cuscinetti accoppiati schermati. Il motore e il riduttore sono trattati galvanicamente per resistere alla corrosione. Il motore è dotato di filtri antidisturbo in ottemperanza alla normativa CE.

*Le velocità di rotazione sono soggette a variazioni di ±10%.
Il funzionamento S1 è un funzionamento continuo con una corrente max. di 1A (1,8 A x 12 Vdc).
Il funzionamento S2 è un funzionamento al 50% di 5' con una corrente max. di 1,7A (3 A x 12 Vdc).

La corrente di spunto I max (I max x 12Vdc 10A) non deve essere mantenuta per più di 2".

Forze massime che possono agire sull'albero di uscita: Assiale 100 N, Radiale 150 N
sul punto estremo dell'albero di uscita.

È possibile applicare un encoder.

Length "L" of the gearmotor as a function of reduction and output number of revolutions with the standard motor 737 22 output W 5000 Rpm loadness, 12 or 24 Vdc. Starting current 5,5 A.
This data sheet refers to the version 24 VDC.

Output shaft is supported by two screened bearings.
The motor's surface and reducer's surface are both zinc plated to avoid corrosion.
Max load on the extremity of output shaft: Axial 100 N, Radial 150 N.v

**The speed rotation can change of ±10%.*
S1 is a continuos work with a maximum current of 1A (1,8 A x 12 Vdc).
S2 is an intermittent work (5' ON 5' OFF with a maximum current of 1,7 (3 A x 12 Vdc).

The starting current (I Max) (I max x 12 Vdc 10A) must not mantained for more than 2".

It is possible to apply an encoder.

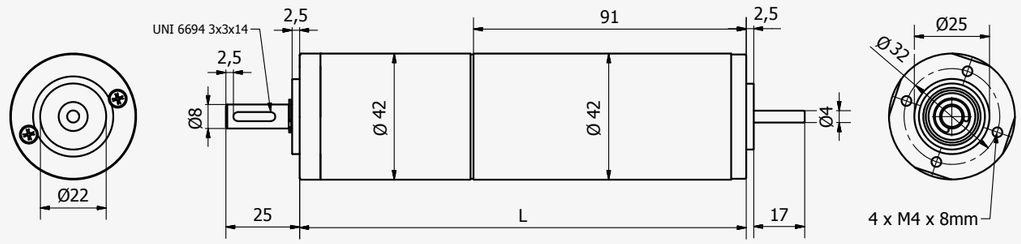

Tipo	Rapporto riduzione	L mm	*R.P.M. a vuoto min^{-1}	*R.P.M S1 min^{-1}	Coppia S1 Nm	*R.P.M S2 min^{-1}	Coppia S2 Nm	Coppia Max Nm	I Max 24 Vdc
Type	*Ratio*	*L mm*	*R.P.M. *no load* min^{-1}	*R.P.M S1 min^{-1}	*S1 Torque Nm*	**R.P.M S2 min^{-1}*	*S2 Torque Nm*	*Max Torque Nm*	*I Max 24 Vdc*
MR 742 42E 1/4	4	134	900	785	0,17	685	0,29	1,4	5,5
MR 742 42E 1/6	6	134	600	554	0,25	490	0,41	1,9	5,5
MR 742 42E 1/16	16	149	230	206	0,6	164	1,12	4,2	5,5
MR 742 42E 1/24	24	149	150	135	0,91	117	1,65	6,3	5,5
MR 742 42E 1/36	36	149	98	82	1,4	73	2,25	8,8	5,5
MR 742 42E 1/64	64	165	55	49	1,9	43	3,3	14	5,5
MR 742 42E 1/96	96	165	37	33	3,1	28	6,2	22	5,5
MR 742 42E 1/144	144	165	26	22	5,8	19	9,5	32	5,5
MR 742 42E 1/216	216	165	16	14	7,7	12	13,5	32	3

Lunghezza "L" del motoriduttore in funzione della riduzione e del numero di giri in uscita con il motore standard 742 30 W resi, 3700 giri a vuoto, 12 o 24 Vdc. Corrente di spunto 5,5 A. (I dati in tabella sono riferiti a 24 Vdc).

Albero uscita supportato da due cuscinetti accoppiati schermati. Il motore e il riduttore sono trattati galvanicamente per resistere alla corrosione. Il motore è dotato di filtri antidisturbo in ottemperanza alla normativa CE. Fili uscenti 2x0.75 L 250 mm

*Le velocità di rotazione sono soggette a variazioni di ±10%.

Il funzionamento S1 è un funzionamento continuo con sovratemperatura di 70° C in aria libera 1,2 A (2,2A x 12 Vdc). Il funzionamento S2 è un funzionamento al 50% di 5' con sovratemperatura di 80° C in aria libera 1,6 A (3A x 12 Vdc). La corrente di spunto I max (I max x 12 Vdc 11A) non deve essere mantenuta per più di 2".

Forze massime che possono agire sull'albero di uscita: Assiale 100 N, Radiale 150 N sul punto estremo dell'albero di uscita.

È possibile applicare un encoder.

Length "L" of the gearmotor as a function of reduction and output number of revolutions with the standard motor 742 30 output W, 3700 Rpm loadness, 12 or 24 Vdc. Starting current 5,5 A.
This data sheet refers to the version 24 VDC.

Output shaft is supported by two screened bearings.
The motor's surface and reducer's surface are both zinc plated to avoid corrosion.
Max load on the extremity of output shaft: Axial 100 N, Radial 150 N.

**The speed rotation can change of ±10%.*
S1 is a continuos work with a maximum current of 1.2A (2.2 A x 12 Vdc).
S2 is an intermittent work (5' ON 5' OFF with a maximum current of 1,6 (3 A x 12 Vdc).

The starting current (I Max) (I max x 12 Vdc 10A) must not mantained for more than 2".

It is possible to apply an encoder.

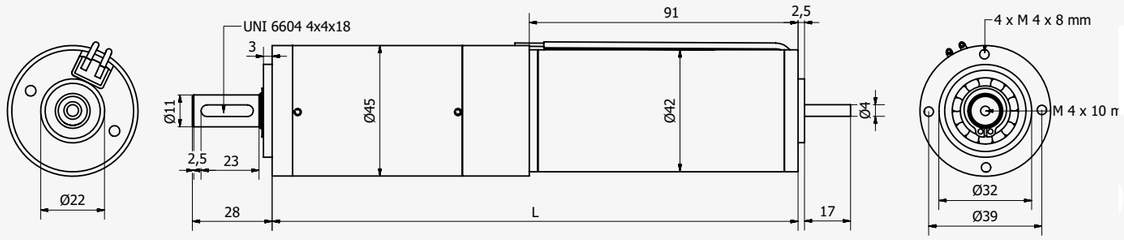

Tipo	Rapporto riduzione	L mm	*R.P.M. a vuoto min^{-1}	*R.P.M S1 min^{-1}	Coppia S1 Nm	*R.P.M S2 min^{-1}	Coppia S2 Nm	Coppia Max Nm	I Max 24 Vdc
Type	*Ratio*	*L mm*	*R.P.M. *no load* min^{-1}	*R.P.M S1 min^{-1}	*S1 Torque Nm*	**R.P.M S2 min^{-1}*	*S2 Torque Nm*	*Max Torque Nm*	*I Max 24 Vdc*
MR 742 45 1/4	4	130	900	785	0,17	685	0,29	1,35	5,5
MR 742 45 1/6	6	130	600	554	0,25	490	0,41	1,9	5,5
MR 742 45 1/16	16	146	230	206	0,6	164	1,12	4,2	5,5
MR 742 45 1/24	24	146	150	135	0,91	117	1,65	6,3	5,5
MR 742 45 1/36	36	146	98	82	1,4	73	2,25	8,8	5,5
MR 742 45 1/64	64	162	55	49	1,9	43	3,3	14	5,5
MR 742 45 1/96	96	162	37,5	33	3,1	28	6,2	22	5,5
MR 742 45 1/144	144	162	26	22	5,8	19,5	9,5	32	5,5
MR 742 45 1/216	216	162	16,5	14	7,7	12,5	13,5	32	3
MR 742 45 1/576	576	179	6,7	5,5	18	4,8	32	32	1,6
MR 742 45 1/1296	1296	179	2,9	2,5	15/0,5A	2,4	20/065A	32	0,85

Lunghezza "L" del motoriduttore in funzione della riduzione e del numero di giri in uscita con il motore standard 742 30 W resi, 3700 giri a vuoto, 12 o 24 Vdc. Corrente di spunto 5,5 A (11A X 12 Vdc).

Albero uscita supportato da due cuscinetti accoppiati schermati. Il motore e il riduttore sono trattati galvanicamente per resistere alla corrosione. Il motore è dotato di filtri antidisturbo in ottemperanza alla normativa CE. Fili uscenti 2 x 0,75 L 250 mm.

*Le velocità di rotazione sono soggette a variazioni di ±10%.

Il funzionamento S1 è un funzionamento continuo con sovratemperatura di 70° C in aria libera (1,2 A).
Il funzionamento S2 è un funzionamento al 50% di 5' con sovratemperatura max di 80° C in aria libera (1,6 A).
La corrente di spunto è I max e non deve essere mantenuta per più di 2 ".

Forze massime che possono agire sull'albero di uscita: Assiale 200 N, Radiale 300 N sul punto estremo dell'albero di uscita.

È possibile applicare un encoder.

Length "L" of the gearmotor as a function of reduction and output number of revolutions with the standard motor 742 30 output W 3700 Rpm loadness, 12 or 24 Vdc. Starting current 5,5 A (11A X 12 Vdc).

Output shaft is supported by two coupled screened bearings.
The motor's surface and reducer's surface are both zinc plated to avoid corrosion.
Connecting wires 0,75 x 250 mm.

**The speed rotation can change of ±10%.*

The S1 load test was made using a (1,2 A) current in the air with an increase of temperature of 70° C.
The S2 test was made using a (1,6 A) current in the air with a 50% timing 5' with an increase of temperature of 80° C max. The starting current is (I max) and must not mantained for more than 2".

Max load on the extremity of output shaft: Axial 200 N, Radial 300 N.

It is possible to apply an encoder.

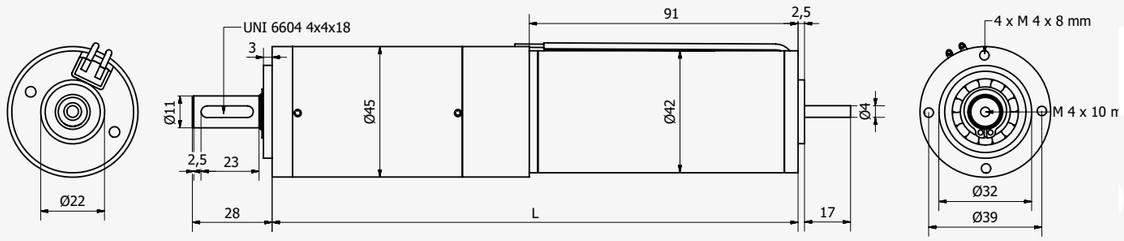

Tipo	Rapporto riduzione	L mm	*R.P.M. a vuoto min^{-1}	*R.P.M S1 min^{-1}	Coppia S1 Nm	*R.P.M S2 min^{-1}	Coppia S2 Nm	Coppia Max Nm	I Max 24 Vdc
Type	*Ratio*	*L mm*	*R.P.M. *no load* min^{-1}	*R.P.M S1 min^{-1}	*S1 Torque Nm*	*R.P.M S2 min^{-1}*	*S2 Torque Nm*	*Max Torque Nm*	*I Max 24 Vdc*
MR 742 45E 1/4	4	133	900	785	0,17	685	0,29	1,35	5,5
MR 742 45E 1/6	6	133	600	554	0,25	490	0,41	1,9	5,5
MR 742 45E 1/16	16	149	230	206	0,6	164	1,12	4,2	5,5
MR 742 45E 1/24	24	149	150	135	0,91	117	1,65	6,3	5,5
MR 742 45E 1/36	36	149	100	82	1,4	73	2,25	8,8	5,5
MR 742 45E 1/64	64	165	55	49	1,9	43	3,3	14	5,5
MR 742 45E 1/96	96	165	38	33	3,1	28	6,2	22	5,5
MR 742 45E 1/144	144	165	25	22	5,8	19,5	9,5	32	5,5
MR 742 45E 1/216	216	165	16,5	14	7,7	12,5	13,5	32	3
MR 742 45E 1/384	384	182	9,3	8,3	12	7,2	21	50	3,3
MR 742 45E 1/576	576	182	6,2	5,5	18	4,8	32	50	2,4
MR 742 45E 1/864	864	182	4	3,6	15/0,65 A	3,3	20/0,7 A	32	1,25
MR 742 45E 1/1296	1296	182	2,7	2,5	15/05 A	2,4	20/0,65 A	32	0,85

Lunghezza "L" del motoriduttore in funzione della riduzione e del numero di giri in uscita con il motore standard 742 30 W resi, 3700 giri a vuoto, 12 o 24 Vdc. Corrente di spunto 5,5 A. (I dati in tabella sono riferiti a 24 Vdc)

Albero uscita supportato da due cuscinetti accoppiati schermati. Il motore e il riduttore sono trattati galvanicamente per resistere alla corrosione. Il motore è dotato di filtri antidisturbo in ottemperanza alla normativa CE.
Fili uscenti 2 x 0.75 L 250 mm

*Le velocità di rotazione sono soggette a variazioni di ±10%.

Il funzionamento S1 è un funzionamento continuo con sovratemperatura di 70° C in aria libera 1,2 A (2,2 A x 12 Vdc). Il funzionamento S2 è un funzionamento al 50% di 5' con sovratemperatura max di 80° C in aria libera 1,6 A (3 A x 12 Vdc). La corrente di spunto I max non deve essere mantenuta per più di 2" (I max x 12Vdc 11 A).

Forze massime che possono agire sull'albero di uscita: Assiale 200 N, Radiale 300 N sul punto estremo dell'albero di uscita.

È possibile applicare un encoder.

Length "L" of the gearmotor as a function of reduction and output number of revolutions with the standard motor 742 30 output W 3700 Rpm loadness, 12 or 24 Vdc. Starting current 5,5 A.
Output shaft is supported by two coupled screened bearings.

The motor has an electrical suppressor system for the CE standard.
The motor's surface and reducer's surface are both zinc plated to avoid corrosion.
Connecting wires 0,75 x 250 mm.

**The speed rotation can change of ±10%.*
The S1 load test was made using a 1,2 A (2.2 A x 12 Vdc) current in the air with an increase of temperature of 70° C. The S2 test was made using a 1,6 A (3 A x 12 Vdc) current in the air with a 50% timing 5' with an increase of temperature of 80° C max. The starting current is (I max) (I max x 12 Vdc 11 A) and must not mantained for more than 2".

Max load on the extremity of output shaft: Axial 200 N, Radial 300 N.

It is possible to apply an encoder.

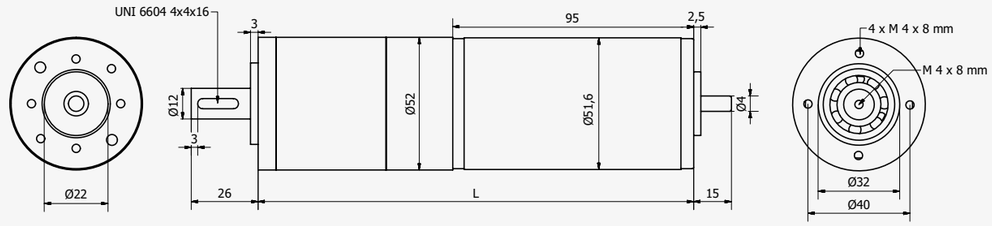

Tipo	Rapporto riduzione	L mm	*R.P.M. a vuoto min^{-1}	*R.P.M S1 min^{-1}	Coppia S1 Nm	*R.P.M S2 min^{-1}	Coppia S2 Nm	Coppia Max Nm	I Max 24 Vdc
Type	*Ratio*	*L mm*	*R.P.M. no load* min^{-1}	*R.P.M S1 min^{-1}	*S1 Torque Nm*	*R.P.M S2 min^{-1}*	*S2 Torque Nm*	*Max Torque Nm*	*I Max 24 Vdc*
MR 752 52 1/4	4	137	660	550	0,29	430	0,72	2	7
MR 752 52 1/6	6	144	440	380	0,43	280	1,1	3	7
MR 752 52 1/16	16	152	165	140	1,03	105	2,6	7,2	7
MR 752 52 1/24	24	152	105	90	1,54	70	3,9	10,8	7
MR 752 52 1/36	36	159	70	60	2,3	47	5,8	16,2	7
MR 752 52 1/64	64	169	40	33	3,5	26	8,7	24,3	7
MR 752 52 1/96	96	176	32	26	6	19	13,2	32	7
MR 752 52 1/144	144	169	21	18	8	14	19,5	45	5,5
MR 752 52 1/216	216	176	14	11	13,5	10	20/2A	45	3,8
MR 752 52 1/384	384	192	8	6,5	15	5	30	65	5,5
MR 752 52 1/576	576	192	5,5	4,8	16,5/0,95 A	4	31/1,6 A	65	3,2
MR 752 52 1/864	864	192	3,7	3,1	18/0,75 A	2,8	32/1 A	65	2,6

Lunghezza "L" del motoriduttore in funzione della riduzione e del numero di giri in uscita con il motore standard 752 40 W resi, 2900 giri a vuoto, 12 o 24 Vdc. Corrente di spunto 7 A (14A x 12 Vdc).

Albero uscita supportato da due cuscinetti accoppiati schermati.
Il motore e il riduttore sono trattati galvanicamente per resistere alla corrosione.
Il motore è dotato di filtri antidisturbo in ottemperanza alla normativa CE. Fili uscenti 2 x 0,75 L 250 mm.

*Le velocità di rotazione sono soggette a variazioni di ±10%.

Il funzionamento S1 è un funzionamento continuo con sovratemperatura di 70° C in aria libera (1,5 A).
Il funzionamento S2 è un funzionamento al 50% di 5' con sovratemperatura max di 80° C in aria libera (2,8 A).
La corrente di spunto è I max e non deve essere mantenuta per più di 2 ".

Forze massime che possono agire sull'albero di uscita: Assiale 200 N,
Radiale 300 N sul punto estremo dell'albero di uscita.

È possibile applicare un encoder.

Length "L" of the gearmotor as a funtcion of reduction and output number of revolutions with the standard motor 752 40 output W 2900 Rpm loadness, 12 or 24 Vdc. Starting current 7 A (14A x 12 Vdc).

Output shaft is supported by two coupled screened bearings.
The motor has an electrical suppressor system for the CE standard.
The motor's surface and reducer's surface are both plated to avoid corrosion.
Connecting wires 0,75 x 250 mm.

**The speed rotation can change of ±10%.*

The S1 load test was made using a (1,5 A) current in the air with an increase of temperature of 70° C.
The S2 test was made using a (2.8 A) current in the air with a 50% timing 5' with an increase of temperature of 80° C max. The starting current is (I max) and must not mantained for more than 2".

Max load on the extremity of output shaft: Axial 200 N, Radial 300 N.

It is possible to apply an encoder.

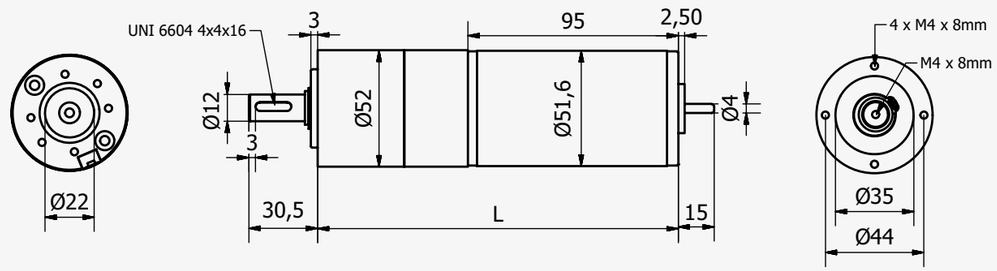

Tipo	Rapporto riduzione	L mm	*R.P.M. a vuoto min-1	*R.P.M S1 min-1	Coppia S1 Nm	*R.P.M S2 min-1	Coppia S2 Nm	Coppia Max Nm	I Max 24 Vdc
Type	*Ratio*	*L mm*	*R.P.M. no load min-1*	*R.P.M S1 min-1*	*S1 Torque Nm*	*R.P.M S2 min-1*	*S2 Torque Nm*	*Max Torque Nm*	*I Max 24 Vdc*
MR 752 52 E 1/4	4	140	660	550	0,29	430	0,72	2	7
MR 752 52 E 1/6	6	147	440	380	0,43	280	1,1	3	7
MR 752 52 E 1/16	16	155	165	140	1,03	105	2,6	7,2	7
MR 752 52 E 1/24	24	155	105	90	1,54	70	3,9	10,8	7
MR 752 52 E 1/36	36	162	70	60	2,3	47	5,8	16,2	7
MR 752 52 E 1/64	64	172	40	33	3,5	26	8,7	24,3	7
MR 752 52 E 1/96	96	179	32	26	6	19	13,2	32	7
MR 752 52 E 1/144	144	172	21	18	8	14	19,5	45	5,5
MR 752 52 E 1/216	216	179	14	11	13,5	10	20/2A	45	3,8
MR 752 52 E 1/384	384	195	8	6,5	15	5	30	65	5,5
MR 752 52 E 1/576	576	195	5,5	4,8	16,5/0,95 A	4	31/1,6 A	65	3,2
MR 752 52 E 1/864	864	195	3,7	3,1	18/0,75 A	2,8	32/1 A	65	2,5

Lunghezza "L" del motoriduttore in funzione della riduzione e del numero di giri in uscita con il motore standard 752 40 W resi, 2900 giri a vuoto, 12 o 24 Vdc. Corrente di spunto 7 A (14A x 12 Vdc).

Albero uscita supportato da due cuscinetti accoppiati schermati.
Il motore e il riduttore sono trattati galvanicamente per resistere alla corrosione.
Il motore è dotato di filtri antidisturbo in ottemperanza alla normativa CE. Fili uscenti 2 x 0,75 L 250 mm.

*Le velocità di rotazione sono soggette a variazioni di ±10%.

Il funzionamento S1 è un funzionamento continuo con sovratemperatura di 70° C in aria libera (1,5 A).
Il funzionamento S2 è un funzionamento al 50% di 5' con sovratemperatura max di 80° C in aria libera (2,8 A).
La corrente di spunto è I max e non deve essere mantenuta per più di 2 ".

Forze massime che possono agire sull'albero di uscita: Assiale 300 N, Radiale 400 N sul punto estremo dell'albero di uscita.

È possibile applicare un encoder.

Length "L" of the gearmotor as a function of reduction and output number of revolutions with the standard motor 752 40 output W 2900 Rpm loadness, 12 or 24 Vdc. Starting current 7 A (14A x 12 Vdc).
Output shaft is supported by two coupled screened bearings.
The motor has an electrical suppressor system for the CE standard.
The motor's surface and reducer's surface are both plated to avoid corrosion.
Connecting wires 0,75 x 250 mm.

**The speed rotation can change of ±10%.*

The S1 load test was made using a (1,5 A) current in the air with an increase of temperature of 70° C.
The S2 test was made using a (2.8 A) current in the air with a 50% timing 5' with an increase of temperature of 80° C max. The starting current is (I max) and must not mantained for more than 2".

Max load on the extremity of output shaft: Axial 300 N, Radial 400 N.

It is possible to apply an encoder.

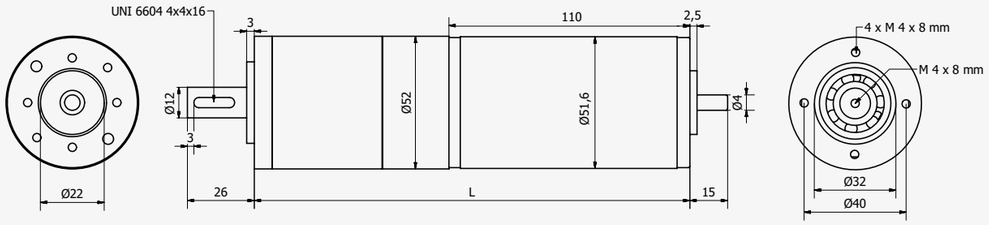

Tipo	Rapporto riduzione	L mm	*R.P.M. a vuoto min^{-1}	*R.P.M S1 min^{-1}	Coppia S1 Nm	*R.P.M S2 min^{-1}	Coppia S2 Nm	Coppia Max Nm	I Max 24 Vdc
Type	*Ratio*	*L mm*	*R.P.M. *no load* min^{-1}	*R.P.M S1 min^{-1}	*S1 Torque Nm*	*R.P.M S2 min^{-1}	*S2 Torque Nm*	*Max Torque Nm*	*I Max 24 Vdc*
MR 752 L 52 1/4	4	152	760	660	0,5	450	1,3	3	14,5
MR 752 L 52 1/6	6	159	500	440	0,7	310	2	5	14,5
MR 752 L 52 1/16	16	167	185	165	1,7	115	4,8	12,2	14,5
MR 752 L 52 1/24	24	167	120	105	2,5	75	7,2	18,7	14,5
MR 752 L 52 1/36	36	174	80	70	4	55	11	28	14,5
MR 752 L 52 1/64	64	184	45	36	6	26	17	43	14,5
MR 752 L 52 1/96	96	191	30	25	9	18	25	65	14,5

Lunghezza "L" del motoriduttore in funzione della riduzione e del numero di giri in uscita con il motore standard 752 L 60 W resi, 3200 giri a vuoto, 12 o 24 Vdc. Corrente di spunto 14,5 A (28A x 12 Vdc).

Albero uscita supportato da due cuscinetti accoppiati schermati.
Il motore e il riduttore sono trattati galvanicamente per resistere alla corrosione.
Il motore è dotato di filtri antidisturbo in ottemperanza alla normativa CE. Fili uscenti 2 x 0,75 L 250 mm.

*Le velocità di rotazione sono soggette a variazioni di ±10%.

Il funzionamento S1 è un funzionamento continuo con sovratemperatura di 70° C in aria libera (2,5 A).
Il funzionamento S2 è un funzionamento al 50% di 5′ con sovratemperatura max di 80° C in aria libera (6 A).
La corrente di spunto è I max e non deve essere mantenuta per più di 2 ".

Forze massime che possono agire sull'albero di uscita: Assiale 200 N, Radiale 300 N sul punto estremo dell'albero di uscita.

È possibile applicare un encoder.

Length "L" of the gearmotor as a function of reduction and output number of revolutions with the standard motor 752 L 60 output W 3200 Rpm loadness, 12 or 24 Vdc. Starting current 14,5 A (28A x 12 Vdc).

Output shaft is supported by two coupled screened bearings.
The motor has an electrical suppressor system for the CE standard.
The motor's surface and reducer's surface are both plated to avoid corrosion.
Connecting wires 0,75 x 250 mm.

**The speed rotation can change of ±10%.*

The S1 load test was made using a (2,5 A) current in the air with an increase of temperature of 70° C.
The S2 test was made using a (6 A) current in the air with a 50% timing 5′ with an increase of temperature of 80° C max. The starting current is (I max) must not mantained for more than 2".

Max load on the extremity of output shaft: Axial 200 N, Radial 300 N.

It is possible to apply an encoder.

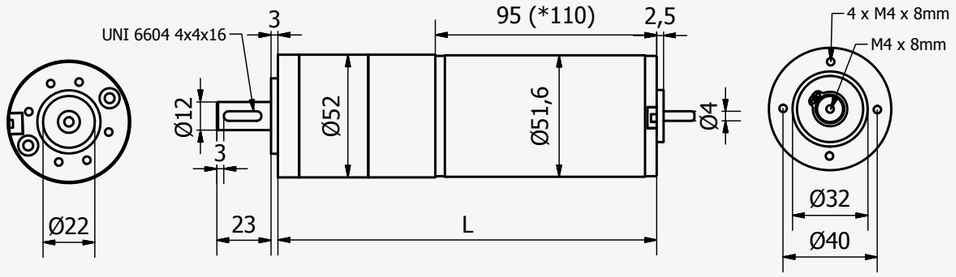

Tipo	Rapporto riduzione	L mm	Rendimento %	*R.P.M. a vuoto min^{-1}	I S1	*R.P.M S1 min^{-1}	Coppia S1 Nm	I S2	*R.P.M S2 min^{-1}	Coppia S2 Nm	I Max	Coppia Max
Type	*Ratio*	*L mm*	*Efficiency %*	*R.P.M. no load* min^{-1}	*Ampere I S1*	*R.P.M S1 min^{-1}*	*S1 Torque Nm*	*Ampere I S2*	*R.P.M S2 min^{-1}*	*S2 Torque Nm*	*Ampere I S1*	*Nmax Torque Nm*
MR 752 52H *	4	156	90	510	1,8	380	0,62	2,9	290	1	6,5	2,5
MR 752 52H	8	146	90	350	1,5	300	0,7	2,8	225	1,7	7	5
MR 752 52H *	16	172	82	125	1,8	94	2,2	2,9	71	3,8	6,5	9
MR 752 52H	33	162	82	85	1,5	70	2,5	2,8	54	5,7	7	16
MR 752 52H	49	162	82	58	1,5	48	4	2,8	37	8,5	7	24
MR 752 52H *	64	189	73	32	1,8	24	8	2,9	18	13,7	6,5	32
MR 752 52H	130	178	73	22	1,5	18	10	2,8	14	19,5	7	55
MR 752 52H	195	178	73	14	1,5	12	11	2,8	9	27	5,5	60
MR 752 52H	293	178	73	9	1,2	8	11,5	1,5	6	20	2,8	40

Motoriduttore con stadio in ingresso ad ingranaggi elicoidali per la riduzione del rumore.

Lunghezza "L" del motoriduttore in funzione della riduzione e del numero di giri in uscita con il motore standard 752 40 W resi, 2900 giri a vuoto (* 2100 x rapporti 4-16-64) 12 o 24 Vdc. Valori in tabella riferiti a 24 Vdc.

Albero uscita supportato da due cuscinetti accoppiati schermati.
Il motore e il riduttore sono trattati galvanicamente per resistere alla corrosione.
Il motore è dotato di filtri antidisturbo in ottemperanza alla normativa CE. Fili uscenti 2 x 0,75 L 250 mm.

*Le velocità di rotazione sono soggette a variazioni di ±10%.

Il funzionamento S1 è un funzionamento continuo con sovratemperatura di 70° C in aria libera.
Il funzionamento S2 è un funzionamento al 50% di 5' con sovratemperatura max di 80° C in aria libera.
La corrente di spunto è I max e non deve essere mantenuta per più di 2 ".

Forze massime che possono agire sull'albero di uscita: Assiale 200 N, Radiale 300 N sul punto estremo dell'albero di uscita.

È possibile applicare un encoder.

Gearmotor with helical gears in the input stage to avoid and reduce noise.

Length "L" of the gearmotor as a function of reduction and output number of revolution swith the standard motor 752 40 output W 2900 Rpm loadness, (2100 RPM for ratio 4-16-64) 12 or 24 Vdc. (The data refers to 24 Vdc version).

Output shaft is supported by two coupled screened bearings.
The motor has an electrical suppressor system for the CE standard.
The motor's surface and reducer's surface are both plated to avoid corrosion.
Connecting wires 0,75 x 250 mm.

**The speed rotation can change of ±10%.*

The S1 load test was made using a (1,5 A) current in the air with an increase of temperature of 70° C.
The S2 test was made using a (2.8 A) current in the air with a 50% timing 5' with an increase of temperature of 80° C max. The starting current is (I max) and must not mantained for more than 2".

Max load on the extremity of output shaft: Axial 200 N, Radial 300 N.

It is possible to apply an encoder.

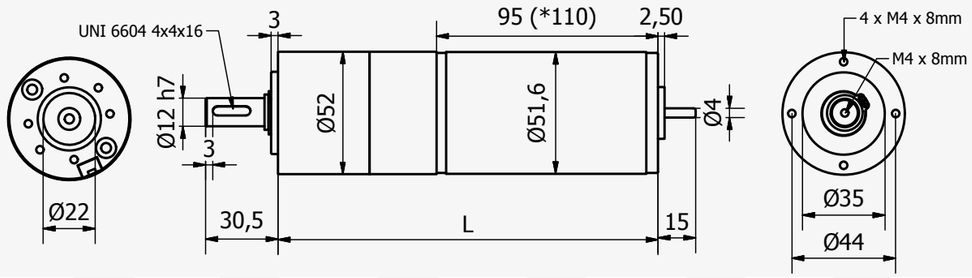

Tipo	Rapporto riduzione	L mm	Rendimento %	*R.P.M. a vuoto min-1	I S1	*R.P.M S1 min-1	Coppia S1 Nm	I S2	*R.P.M S2 min-1	Coppia S2 Nm	I max 24 Vdc	Coppia Max
Type	*Ratio*	*L mm*	*Efficiency %*	*R.P.M. no load min-1*	*I S1*	*R.P.M S1 min-1*	*S1 Torque Nm*	*I S2*	*R.P.M S2 min-1*	*S2 Torque Nm*	*I max 24 Vdc*	*Nmax Torque Nm*
MR 752 52HE *	4	158	90	510	1,8	380	0,62	2,9	290	1	6,5	2,5
MR 752 52HE	8	149	90	350	1,5	300	0,7	2,8	225	1,7	7	5
MR 752 52HE *	16	174	82	125	1,8	94	2,2	2,9	71	3,8	6,5	9
MR 752 52HE	33	165	82	85	1,5	70	2,5	2,8	54	5,7	7	16
MR 752 52HE	49	165	82	58	1,5	48	4	2,8	37	8,5	7	24
MR 752 52HE *	64	191	73	32	1,8	24	8	2,9	18	13,7	6,5	32
MR 752 52HE	130	181	73	22	1,5	18	10	2,8	14	19,5	7	55
MR 752 52HE	195	181	73	14	1,5	12	11	2,8	9	27	5,5	60
MR 752 52HE	293	181	73	9	1,2	8	11,5	1,5	6	20	2,8	40

Lunghezza "L" del motoriduttore in funzione della riduzione e del numero di giri in uscita con il motore standard 752 40 W resi, 2900 giri a vuoto, 12 o 24 Vdc. Valori in tabella riferiti a 24 Vdc.

Albero uscita supportato da due cuscinetti accoppiati schermati.
Il motore e il riduttore sono trattati galvanicamente per resistere alla corrosione.
Il motore è dotato di filtri antidisturbo in ottemperanza alla normativa CE. Fili uscenti 2 x 0,75 L 250 mm.

*Le velocità di rotazione sono soggette a variazioni di ±10%.

Il funzionamento S1 è un funzionamento continuo con sovratemperatura di 70° C in aria libera (1,5 A).
Il funzionamento S2 è un funzionamento al 50% di 5' con sovratemperatura max di 80° C in aria libera (2,8 A).
La corrente di spunto è I max e non deve essere mantenuta per più di 2".

Forze massime che possono agire sull'albero di uscita: Assiale 300 N, Radiale 400 N sul punto estremo dell'albero di uscita.

È possibile applicare un encoder.

Gearmotor with helical gears in the input stage to avoid and reduce noise.

Length "L" of the gearmotor as a function of reduction and output number of revolutions with the standard motor 752 40 output W 2900 Rpm loadness, (2100 RPM for ratio 4-16-64) 12 or 24 Vdc.
(The data refers to the 24 Vdc version).

Output shaft is supported by two coupled screened bearings. The motor has an electrical suppressor system for the CE standard. The motor's surface and reducer's surface are both plated to avoid corrosion. Connecting wires 0,75 x 250 mm.

**The speed rotation can change of ±10%.*

The S1 load test was made using a (1,5 A) current in the air with an increase of temperature of 70° C.
The S2 test was made using a (2.8 A) current in the air with a 50% timing 5' with an increase of temperature of 80° C max. The starting current is (I max) and must not mantained for more than 2".

Max load on the extremity of output shaft: Axial 200 N, Radial 300 N.

It is possible to apply an encoder.

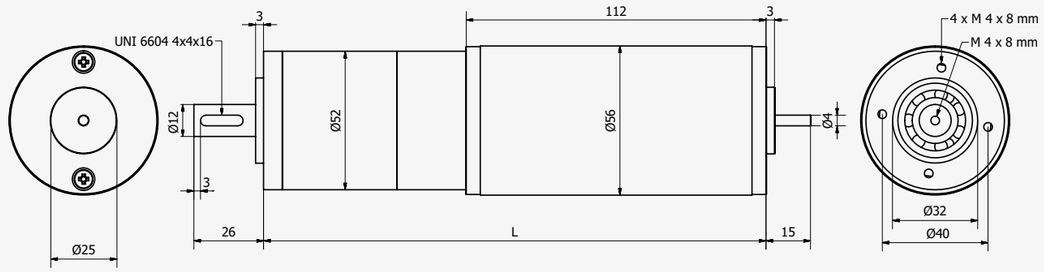

Tipo	Rapporto riduzione	L mm	*R.P.M. a vuoto min^{-1}	*R.P.M S1 min^{-1}	Coppia S1 Nm	*R.P.M S2 min^{-1}	Coppia S2 Nm	Coppia Max Nm	I Max 24 Vdc
Type	*Ratio*	*L mm*	*R.P.M. *no load* min^{-1}	*R.P.M S1 min^{-1}	*S1 Torque Nm*	*R.P.M S2 min^{-1}	*S2 Torque Nm*	*Max Torque Nm*	*I Max 24 Vdc*
MR 756 L 52 1/4	4	154	780	690	0,6	530	1,6	5	22
MR 756 L 52 1/6	6	161	520	460	0,8	350	2,3	7,5	22
MR 756 L 52 1/16	16	169	190	170	2	130	6	18,5	22
MR 756 L 52 1/24	24	169	130	115	3	85	9	28	22
MR 756 L 52 1/36	36	176	85	75	5	56	14	42	22
MR 756 L 52 1/64	64	186	50	44	7,5	32	20	60	22

Lunghezza "L" del motoriduttore in funzione della riduzione e del numero di giri in uscita con il motore standard 756 L 90 W resi, 3200 giri a vuoto, 12 o 24 Vdc. Corrente di spunto 22 A (42A x 12 Vdc).

Albero uscita supportato da due cuscinetti accoppiati schermati.
Il motore e il riduttore sono trattati galvanicamente per resistere alla corrosione.
Il motore è dotato di filtri antidisturbo in ottemperanza alla normativa CE. Fili uscenti 2 x 0,75 L 250 mm.

*Le velocità di rotazione sono soggette a variazioni di ±10%.

Il funzionamento S1 è un funzionamento continuo con sovratemperatura di 70° C in aria libera (3 A).
Il funzionamento S2 è un funzionamento al 50% di 5' con sovratemperatura max di 80° C in aria libera (7 A).
La corrente di spunto è I max non deve essere mantenuta per più di 2 ".

Forze massime che possono agire sull'albero di uscita: Assiale 200 N, Radiale 300 N sul punto estremo dell'albero di uscita.

È possibile applicare un encoder.

Length "L" of the gearmotor as a function of reduction and output number of revolutions with the standard motor 756 L 90 output W 3200 Rpm loadness, 12 or 24 Vdc. Starting current 22 A (42A x 12 Vdc).

Output shaft is supported by two coupled screened bearings.
The motor has an electrical suppressor system for the CE standard.
The motor's surface and reducer's surface are both plated to avoid corrosion.
Connecting wires 0,75 x 250 mm.

**The speed rotation can change of ±10%.*

The S1 load test was made using a (3 A) current in the air with an increase of temperature of 70° C.
The S2 test was made using a (7 A) current in the air with a 50% timing 5' with an increase of temperature of 80° C max. The starting current is (I max) and must not mantained for more than 2".

Max load on the extremity of output shaft: Axial 200 N, Radial 300 N.

It is possible to apply an encoder.

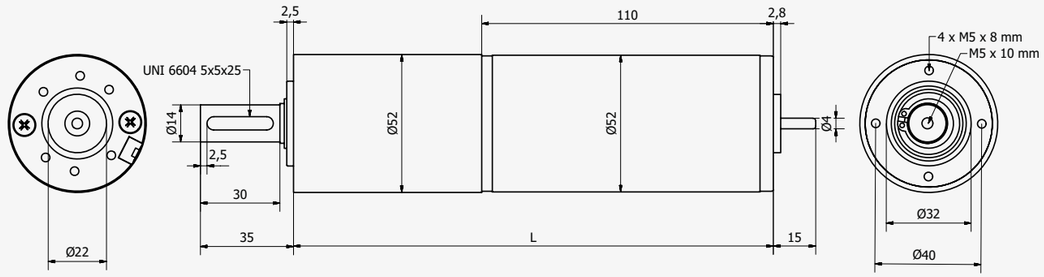

Tipo	Rapporto riduzione	L mm	*R.P.M. a vuoto min^{-1}	*R.P.M S1 min^{-1}	Coppia S1 Nm	*R.P.M S2 min^{-1}	Coppia S2 Nm	Coppia Max Nm	I Max 24 Vdc
Type	*Ratio*	*L mm*	*R.P.M. *no load* min^{-1}	*R.P.M S1 min^{-1}	*S1 Torque Nm*	*R.P.M S2 min^{-1}*	*S2 Torque Nm*	*Max Torque Nm*	*I Max 24 Vdc*
MR 752 L 52-60 1/4	4	163	760	660	0,5	450	1,3	3	14,5
MR 752 L 52-60 1/6	6	163	500	440	0,7	310	2	5	14,5
MR 752 L 52-60 1/16	16	182	185	165	1,7	115	4,8	12,2	14,5
MR 752 L 52-60 1/24	24	182	120	105	2,5	75	7,2	18,7	14,5
MR 752 L 52-60 1/36	36	182	80	70	4	55	11	28	14,5
MR 752 L 52-60 1/64	64	202	45	36	6	26	17	43	14,5
MR 752 L 52-60 1/96	96	202	30	25	9	18	25	63	14,5
MR 752 L 52-60 1/144	144	202	20	18	12	12	36	95	14,5
MR 752 L 52-60 1/216	216	202	13	11	17	8	54	120	12,5

Lunghezza "L" del motoriduttore in funzione della riduzione e del numero di giri in uscita con il motore standard 752 L 60 W resi, 3200 giri a vuoto, 12 o 24 Vdc. Corrente di spunto 14,5 A (28A x 12 Vdc).

Albero uscita supportato da due cuscinetti accoppiati schermati. Il motore e il riduttore sono trattati per resistere alla corrosione.
Il motore è dotato di filtri antidisturbo in ottemperanza alla normativa CE.
Fili uscenti 2 x 0,75 L 250 mm.

*Le velocità di rotazione sono soggette a variazioni di ±10%.

Il funzionamento S1 è un funzionamento continuo con sovratemperatura di 70° C in aria libera (2,4 A).
Il funzionamento S2 è un funzionamento al 50% di 5' con sovratemperatura max di 80° C in aria libera (6 A).
La corrente di spunto è I max e non deve essere mantenuta per più di 2".

Forze massime che possono agire sull'albero di uscita: Assiale 300 N, Radiale 400 N sul punto estremo dell'albero di uscita.

È possibile applicare un encoder.
È possibile applicare anche altri tipi di motori.

Length "L" of the gearmotor as a function of reduction and output number of revolutions with the standard motor 752 L 60 W *output W 3200 Rpm loadness, 12 or 24 Vdc. Starting current 14,5 A* (28A x 12 Vdc).

Output shaft supported by two coupled screened bearings.
The motor's surface and reducer's surface are both plated to avoid corrosion.
The motor has an electrical suppressor system for the CE standard.
Connecting wires 0,75 x 250 mm.

**The rotation speed can change of ±10%.*

The S1 load test was made using a (2,4 A) current in the air with an increase of temperature of 70° C.
The S2 test was made using a (6 A) current in the air with a 50% timing 5' with an increase of temperature of 80° C max.
The starting current is (I max) and must not maintained for more than 2".

Max load on the extremity of output shaft: Axial 300 N, Radial 400 N.

It is possible to apply an encoder.
Possibility to apply other motors.

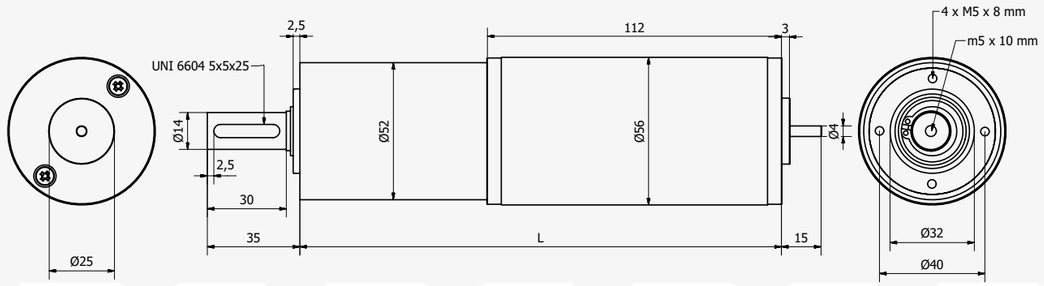

Tipo	Rapporto riduzione	L mm	*R.P.M. a vuoto min^{-1}	*R.P.M S1 min^{-1}	Coppia S1 Nm	*R.P.M S2 min^{-1}	Coppia S2 Nm	Coppia Max Nm	I Max 24 Vdc
Type	*Ratio*	*L mm*	*R.P.M. *no load* min^{-1}	*R.P.M S1 min^{-1}	*S1 Torque Nm*	*R.P.M S2 min^{-1}	*S2 Torque Nm*	*Max Torque Nm*	*I Max 24 Vdc*
MR 756 L 52-60 1/4	4	164	780	690	0,6	530	1,6	5	22
MR 756 L 52-60 1/6	6	164	520	460	0,8	350	2,3	7,5	22
MR 756 L 52-60 1/16	16	184	190	170	2	130	6	18,5	22
MR 756 L 52-60 1/24	24	184	130	115	3	85	9	28	22
MR 756 L 52-60 1/36	36	184	85	75	5	56	14	42	22
MR 756 L 52-60 1/64	64	204	50	44	7,5	32	20	60	22
MR 756 L 52-60 1/96	96	204	33	30	10,5	22	30	90	22
MR 756 L 52-60 1/144	144	204	22	20	17	16	40	120	19,5
MR 756 L 52-60 1/216	216	204	14	13	25	12	54/6A	120	13

Lunghezza "L" del motoriduttore in funzione della riduzione e del numero di giri in uscita con il motore standard 756 L 90 W resi, 3200 giri a vuoto, 12 o 24 Vdc. Corrente di spunto 22 A (44A x 12 Vdc).

Albero uscita supportato da due cuscinetti accoppiati schermati. Il motore e il riduttore sono trattati per resistere alla corrosione.
Il motore è dotato di filtri antidisturbo in ottemperanza alla normativa CE.
Fili uscenti 2 x 0,75 L 250 mm.

*Le velocità di rotazione sono soggette a variazioni di ±10%.

Il funzionamento S1 è un funzionamento continuo con sovratemperatura di 70° C in aria libera (3 A).
Il funzionamento S2 è un funzionamento al 50% di 5' con sovratemperatura max di 80° C in aria libera (7 A).
La corrente di spunto è I max e non deve essere mantenuta per più di 2".

Forze massime che possono agire sull'albero di uscita: Assiale 300 N, Radiale 400 N sul punto estremo dell'albero di uscita.

È possibile applicare un encoder.
È possibile applicare anche altri tipi di motori.

Length "L" of the gearmotor as a function of reduction and output number of revolutions with the standard motor 756 L 90 output W 3200 Rpm loadness, 12 or 24 Vdc. Starting current 22 A (44A x 12 Vdc).

Output shaft supported by two coupled screened bearings.
The motor's surface and reducer's surface are both plated to avoid corrosion.
The motor has an electrical suppressor system for the CE standard.
Connecting wires 0,75 x 250 mm.

**The rotation speed can change of ±10%.*

The S1 load test was made using a (3 A) current in the air with an increase of temperature of 70° C.
The S2 test was made using a (7 A) current in the air with a 50% timing 5' with an increase of temperature of 80° C max.
The starting current is (I max) and must not maintained for more than 2".

Max load on the extremity of output shaft: Axial 300 N, Radial 400 N.

It is possible to apply an encoder.
Possibility to apply other motors.

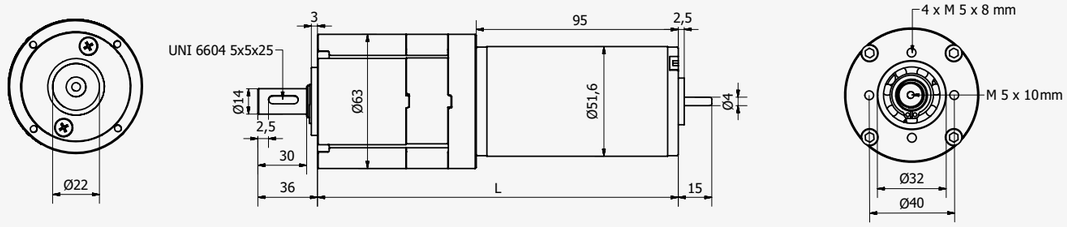

Tipo	Rapporto riduzione	L mm	*R.P.M. a vuoto min^{-1}	*R.P.M S1 min^{-1}	Coppia S1 Nm	*R.P.M S2 min^{-1}	Coppia S2 Nm	Coppia Max Nm	I Max 24 Vdc
Type	*Ratio*	*L mm*	*R.P.M. *no load* min^{-1}	*R.P.M S1 min^{-1}	*S1 Torque Nm*	*R.P.M S2 min^{-1}	*S2 Torque Nm*	*Max Torque Nm*	*I Max 24 Vdc*
MR 752 63 1/4	4	151	660	550	0,29	430	0,72	2	7
MR 752 63 1/6	6	151	440	380	0,43	280	1,1	3	7
MR 752 63 1/16	16	171	165	140	1,03	105	2,6	7,2	7
MR 752 63 1/24	24	171	105	90	1,54	70	3,9	10,8	7
MR 752 63 1/36	36	171	70	60	2,3	47	5,8	16,2	7
MR 752 63 1/64	64	191	40	33	3,5	26	8,7	24,3	7
MR 752 63 1/96	96	191	32	26	6	19	13,2	32	7
MR 752 63 1/144	144	191	21	18	8	14	20	55	7
MR 752 63 1/216	216	191	14	11	13	9	29	82	7
MR 752 63 1/1296	1296	211	2	1,9	25/0,8A	1,5	50/1,2A	120	2,3

Lunghezza "L" del motoriduttore in funzione della riduzione e del numero di giri in uscita con il motore standard 752 40 W resi, 2900 giri a vuoto, 12 o 24 Vdc. Corrente di spunto 7 A (14A x 12 Vdc).

Albero uscita supportato da due cuscinetti accoppiati schermati. Il motore e il riduttore sono trattati per resistere alla corrosione.
Il motore è dotato di filtri antidisturbo in ottemperanza alla normativa CE.
Fili uscenti 2 x 0,75 L 250 mm.

*Le velocità di rotazione sono soggette a variazioni di ±10%.

Il funzionamento S1 è un funzionamento continuo con sovratemperatura di 70° C in aria libera (1,5 A).
Il funzionamento S2 è un funzionamento al 50% di 5' con sovratemperatura max di 80° C in aria libera (2,8 A).
La corrente di spunto è I max e non deve essere mantenuta per più di 2".

Forze massime che possono agire sull'albero di uscita: Assiale 300 N, Radiale 400 N sul punto estremo dell'albero di uscita.

È possibile applicare un encoder.
È possibile applicare anche altri tipi di motori.

Length "L" of the gearmotor as a funtion of reduction and output number of revolutions with the standard motor 752 40 output W 2900 Rpm loadness, 12 or 24 Vdc. Starting current 7 A (14A x 12 Vdc).

Output shaft supported by two coupled screened bearings.
The motor's surface and reducer's surface are both plated to avoid corrosion.
The motor has an electrical suppressor system for the CE standard.
Connecting wires 0,75 x 250 mm.

**The rotation speed can change of ±10%.*

The S1 load test was made using a (1,5 A) current in the air with an increase of temperature of 70° C.
The S2 test was made using a (2,8 A) current in the air with a 50% timing 5' with an increase of temperature of 80° C max.
The starting current is (I max) and must not maintained for more than 2".

Max load on the extremity of output shaft: Axial 300 N, Radial 400 N.

It is possible to apply an encoder.
Possibility to apply other motors.

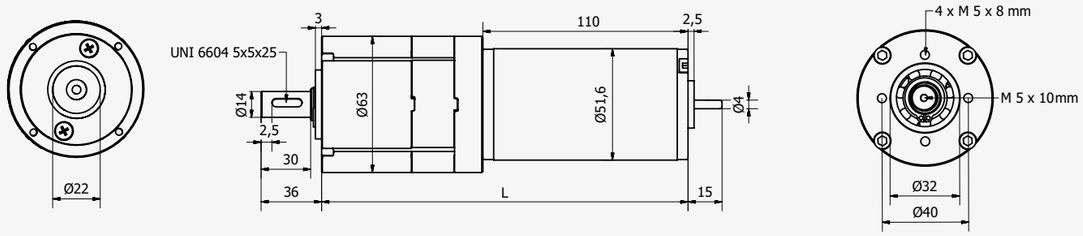

Tipo	Rapporto riduzione	L mm	*R.P.M. a vuoto min^{-1}	*R.P.M S1 min^{-1}	Coppia S1 Nm	*R.P.M S2 min^{-1}	Coppia S2 Nm	Coppia Max Nm	I Max 24 Vdc
Type	*Ratio*	*L mm*	**R.P.M. no load* min^{-1}	**R.P.M S1* min^{-1}	*S1 Torque Nm*	**R.P.M S2* min^{-1}	*S2 Torque Nm*	*Max Torque Nm*	*I Max 24 Vdc*
MR 752 L 63 1/4	4	166	760	660	0,5	450	1,3	3	14,5
MR 752 L 63 1/6	6	166	500	440	0,7	310	2	5	14,5
MR 752 L 63 1/16	16	186	185	165	1,7	115	4,8	12,2	14,5
MR 752 L 63 1/24	24	186	120	105	2,5	75	7,2	18,7	14,5
MR 752 L 63 1/36	36	186	80	70	4	55	11	28	14,5
MR 752 L 63 1/64	64	206	45	36	6	26	17	43	14,5
MR 752 L 63 1/96	96	206	30	25	9	18	25	63	14,5
MR 752 L 63 1/144	144	206	20	18	12	12	36	95	14,5
MR 752 L 63 1/216	216	206	13	11	17	8	54	120	12,5

Lunghezza "L" del motoriduttore in funzione della riduzione e del numero di giri in uscita con il motore standard 752 L 60 W resi, 3200 giri a vuoto, 12 o 24 Vdc. Corrente di spunto 14,5 A (28A x 12 Vdc).

Albero uscita supportato da due cuscinetti accoppiati schermati. Il motore e il riduttore sono trattati per resistere alla corrosione.
Il motore è dotato di filtri antidisturbo in ottemperanza alla normativa CE.
Fili uscenti 2 x 0,75 L 250 mm.

*Le velocità di rotazione sono soggette a variazioni di ±10%.

Il funzionamento S1 è un funzionamento continuo con sovratemperatura di 70° C in aria libera (2,4 A).
Il funzionamento S2 è un funzionamento al 50% di 5' con sovratemperatura max di 80° C in aria libera (6 A).
La corrente di spunto è I max e non deve essere mantenuta per più di 2 ".

Forze massime che possono agire sull'albero di uscita: Assiale 300 N, Radiale 400 N sul punto estremo dell'albero di uscita.

È possibile applicare un encoder.
È possibile applicare anche altri tipi di motori.

Length "L" of the gearmotor as a function of reduction and output number of revolutions with the standard motor 752 L 60 output W 3200 Rpm loadness, 12 or 24 Vdc. Starting current 14,5 A (28A x 12 Vdc).

Output shaft supported by two coupled screened bearings.
The motor's surface and reducer's surface are both plated to avoid corrosion.
The motor has an electrical suppressor system for the CE standard.
Connecting wires 0,75 x 250 mm.

**The rotation speed can change of ±10%.*

The S1 load test was made using a (2,4 A) current in the air with an increase of temperature of 70° C.
The S2 test was made using a (6 A) current in the air with a 50% timing 5' with an increase of temperature of 80° C max.
The starting current is (I max) and not maintained for more than 2".

Max load on the extremity of output shaft: Axial 300 N, Radial 400 N.

It is possible to apply an encoder.
Possibility to apply other motors.

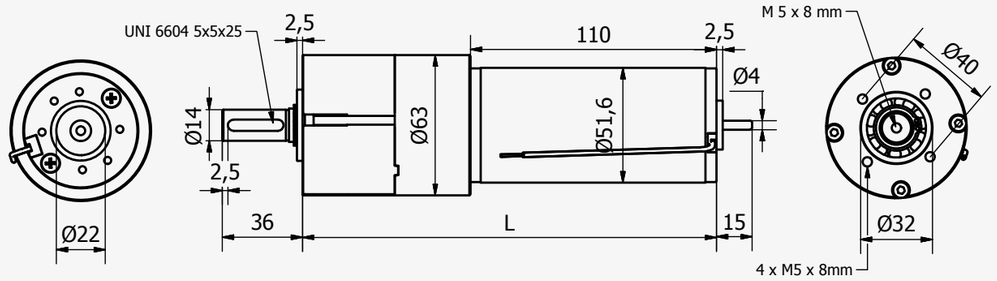

Tipo	Rapporto riduzione	L mm	*R.P.M. a vuoto min^{-1}	*R.P.M S1 min^{-1}	Coppia S1 Nm	*R.P.M S2 min^{-1}	Coppia S2 Nm	Coppia Max Nm	I Max 24 Vdc
Type	*Ratio*	*L mm*	*R.P.M. *no load* min^{-1}	*R.P.M S1 min^{-1}	*S1 Torque Nm*	**R.P.M S2 min^{-1}*	*S2 Torque Nm*	*Max Torque Nm*	*I Max 24 Vdc*
MR 752L 63H 1/16	16	186	185	160	1,7	110	5	13	14,5
MR 752L 63H 1/33	33	186	90	77	3,8	54	10,5	27	14,5
MR 752L 63H 1/49	49	186	60	51	5,4	36	15	38	14,5
MR 752L 63H 1/64	64	206	45	36	7	28	18	45	14,5
MR 752L 63H 1/130	130	206	23	20	13	14	35	90	14,5
MR 752L 63H 1/195	195	206	15	13	18	9	49	125	14,5
MR 752L 63H 1/293	293	206	10	9	26	7	52/4,5A	120	9,5

Motoriduttore con stadio in ingresso ad ingranaggi elicoidali per la riduzione del rumore.

Lunghezza "L" del motoriduttore in funzione della riduzione e del numero di giri in uscita con il motore standard 752 L 60 W resi, 3200 giri a vuoto 12 o 24 Vdc. Corrente di spunto 14,5 A.Valori in tabella riferiti a 24 Vdc.

Albero uscita supportato da due cuscinetti accoppiati schermati.
Il motore e il riduttore sono trattati galvanicamente per resistere alla corrosione.
Il motore è dotato di filtri antidisturbo in ottemperanza alla normativa CE. Fili uscenti 2 x 0,75 L 250 mm.

*Le velocità di rotazione sono soggette a variazioni di ±10%.

Il funzionamento S1 è un funzionamento continuo con sovratemperatura di 70° C in aria libera (2,5 A).
Il funzionamento S2 è un funzionamento al 50% di 5' con sovratemperatura max di 80° C in aria libera (6 A).
La corrente di spunto è I max e non deve essere mantenuta per più di 2".

Forze massime che possono agire sull'albero di uscita: Assiale 300 N, Radiale 400 N sul punto estremo dell'albero di uscita.

È possibile applicare un encoder.

Gearmotor with helical gears in the input stage to avoid and reduce noise.

Length "L" of the gearmotor as a function of reduction and output number of revolutions with the standard motor 752 L 60 output W 3200 Rpm loadness, 12 or 24 Vdc. This data sheet refers to the 24 Vdc version. Starting current 14,5 A.

Output shaft is supported by two coupled screened bearings.
The motor has an electrical suppressor system for the CE standard.
The motor's surface and reducer's surface are both plated to avoid corrosion.
Connecting wires 0,75 x 250 mm.

**The speed rotation can change of ±10%.*

The S1 load test was made using a (2,5 A) current in the air with an increase of temperature of 70° C.
The S2 test was made using a (6 A) current in the air with a 50% timing 5' with an increase of temperature of 80° C max. The starting current is (I max) and must not mantained for more than 2".

Max load on the extremity of output shaft: Axial 300 N, Radial 400 N.

It is possible to apply an encoder.

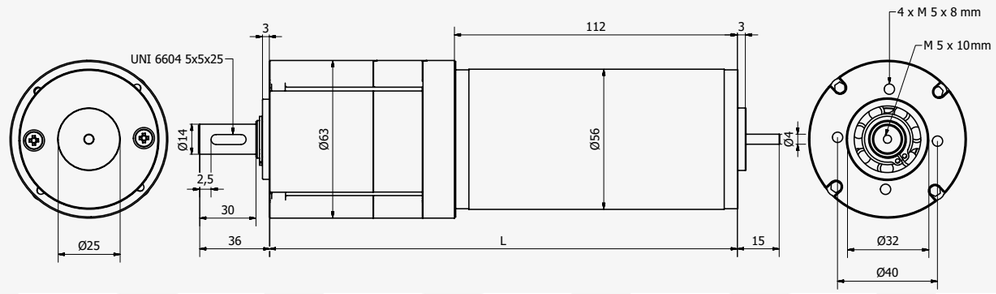

Tipo	Rapporto riduzione	L mm	*R.P.M. a vuoto min^{-1}	*R.P.M S1 min^{-1}	Coppia S1 Nm	*R.P.M S2 min^{-1}	Coppia S2 Nm	Coppia Max Nm	I Max 24 Vdc
Type	*Ratio*	*L mm*	*R.P.M. no load min^{-1}	*R.P.M S1 min^{-1}	*S1 Torque Nm*	*R.P.M S2 min^{-1}	*S2 Torque Nm*	*Max Torque Nm*	*I Max 24 Vdc*
MR 756 L 63 1/4	4	168	780	690	0,6	530	1,6	5	22
MR 756 L 63 1/6	6	168	520	460	0,8	350	2,3	7,5	22
MR 756 L 63 1/16	16	188	190	170	2	130	6	18,5	22
MR 756 L 63 1/24	24	188	130	115	3	85	9	28	22
MR 756 L 63 1/36	36	188	85	75	5	56	14	42	22
MR 756 L 63 1/64	64	208	50	44	7,5	32	20	60	22
MR 756 L 63 1/96	96	208	33	30	10,5	22	30	90	22
MR 756 L 63 1/144	144	208	22	20	17	16	40	120	19,5
MR 756 L 63 1/216	216	208	14	13	25	12	54/6A	120	13

Lunghezza "L" del motoriduttore in funzione della riduzione e del numero di giri in uscita con il motore standard 756 L 90 W resi, 3200 giri a vuoto, 12 o 24 Vdc. Corrente di spunto 22 A (44A x 12 Vdc).

Albero uscita supportato da due cuscinetti accoppiati schermati. Il motore e il riduttore sono trattati per resistere alla corrosione.
Il motore è dotato di filtri antidisturbo in ottemperanza alla normativa CE.
Fili uscenti 2 x 0,75 L 250 mm.

* Le velocità di rotazione sono soggette a variazioni di ±10%.

Il funzionamento S1 è un funzionamento continuo con sovratemperatura di 70° C in aria libera (3 A).
Il funzionamento S2 è un funzionamento al 50% di 5' con sovratemperatura max di 80° C in aria libera (7 A).
La corrente di spunto è I max e non deve essere mantenuta per più di 2".

Forze massime che possono agire sull'albero di uscita: Assiale 300 N, Radiale 400 N sul punto estremo dell'albero di uscita.

È possibile applicare un encoder.
È possibile applicare anche altri tipi di motori.

Length "L" of the gearmotor as a funtion of reduction and output number of revolution with the standard motor 756 L 90 output W 3200 Rpm loadness, 12 or 24 Vdc. Starting current 22 A (44A x 12 Vdc).

Output shaft supported by two coupled screened bearings.
The motor and the reduction gear are both thrated for corrosion strength.
The motor has an electrical suppressor system for the CE standard.
Connecting 2 wire 0,75 x 250 mm.

** The rotation speed can change of ±10%.*

The S1 load test was made using a (3 A) current in the air with an increase of temperature of 70° C.
The S2 test was made using a (7 A) current in the air with a 50% timing 5' with an increase of temperature of 80° C max.
The starting current is I max and cannot be maintained for more than 2".

Max forces which may act on the output shaft: Axial 300 N, Radial 400 N on the extremity of output shaft.

It is possible to apply an encoder.
Possibility to apply other motor.

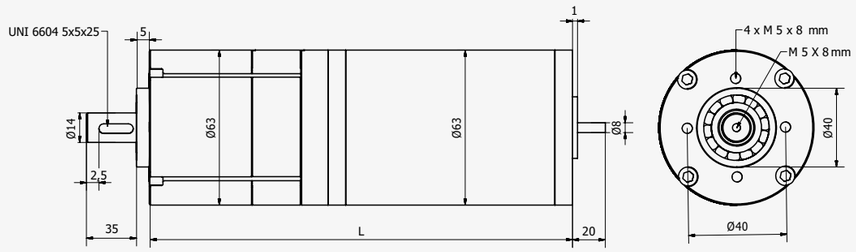

Tipo	Rapporto riduzione	L mm	*R.P.M. a vuoto min-1	*R.P.M S1 min-1	Coppia S1 Nm	*R.P.M S2 min-1	Coppia S2 Nm	Coppia Max Nm	I Max 24 Vdc
Type	*Ratio*	*L mm*	*R.P.M. *no load* min-1	*R.P.M S1 min-1	*S1 Torque Nm*	*R.P.M S2 min-1*	*S2 Torque Nm*	*Max Torque Nm*	*I Max 24 Vdc*
MR B63 L 63 1/4	4	175	760	680	0,9	590	2	9,5	45
MR B63 L 63 1/6	6	175	500	450	1,3	390	3	14	45
MR B63 L 63 1/16	16	195	185	165	3,3	145	7,5	34	45
MR B63 L 63 1/24	24	195	125	115	4,5	100	11	50	45
MR B63 L 63 1/36	36	195	83	75	7,5	65	16	75	45
MR B63 L 63 1/64	64	215	45	40	11	35	27	120	45
MR B63 L 63 1/96	96	215	30	27	17	24	38	130	33
MR B63 L 63 1/144	144	215	20	18	28	16	55	130	22
MR B63 L 63 1/216	216	215	13,5	12	28/4A	11	55/7A	130	14

Lunghezza "L" del motoriduttore in funzione della riduzione e del numero di giri in uscita con il motore standard B63 L 130 W resi, 3100 giri a vuoto, 24 Vdc. Corrente di spunto 45 A.

Albero uscita supportato da due cuscinetti accoppiati schermati. Il motore e il riduttore sono trattati galvanicamente per resistere alla corrosione.
Fili uscenti 2 x 1 L 300 mm.

*Le velocità di rotazione sono soggette a variazioni di ±10%.

Il funzionamento S1 è un funzionamento continuo con sovratemperatura di 70° C in aria libera (5 A).
Il funzionamento S2 è un funzionamento al 50% di 5' con sovratemperatura max di 80° C in aria libera (10 A).
La corrente di spunto è I max e non deve essere mantenuta per più di 2".

Forze massime che possono agire sull'albero di uscita: Assiale 300 N,
Radiale 400 N sul punto estremo dell'albero di uscita.

Length "L" of the gearmotor as a function of reduction and output number of revolutions with the standard motor B63 L output W 3100 Rpm loadness, 24 Vdc. Starting current 45 A.

Output shaft is supported by two coupled screened bearings.
The motor has an electrical suppressor system for the CE standard.
The motor's surface and reducer's surface are both plated to avoid corrosion.
Connecting wires 2 x 1 L 300 mm.

**The speed rotation can change of ±10%.*

The S1 load test was made using a (5 A) current in the air with an increase of temperature of 70° C.
The S2 test was made using a (10 A) current in the air with a 50% timing 5' with an increase of temperature of 80° C max.
The starting current is (I max) and must not mantained for more than 2".

Max load on the extremity of output shaft: Axial 300 N, Radial 400 N.

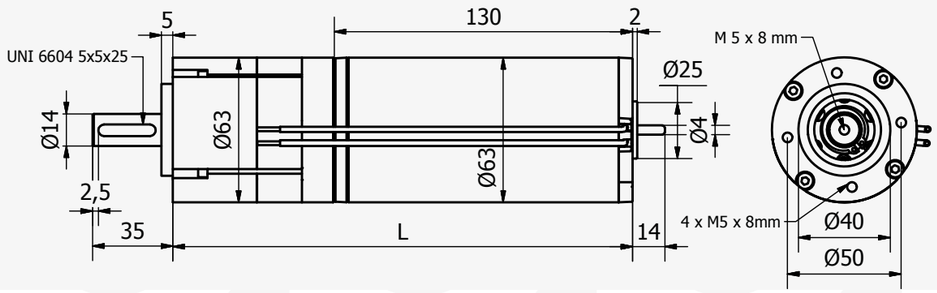

Tipo	Rapporto riduzione	L mm	*R.P.M. a vuoto min-1	*R.P.M S1 min-1	Coppia S1 Nm	*R.P.M S2 min-1	Coppia S2 Nm	Coppia Max Nm	I Max 24 Vdc
Type	*Ratio*	*L mm*	*R.P.M. *no load* min-1	*R.P.M S1 min-1	*S1 Torque Nm*	*R.P.M S2 min-1*	*S2 Torque Nm*	*Max Torque Nm*	*I Max 24 Vdc*
MR 863L 63 1/4	4	181	800	720	0,72	650	2	8	38
MR 863L 63 1/6	6	181	530	480	1	390	3	12	38
MR 863L 63 1/16	16	201	200	180	3	150	8	30	38
MR 863L 63 1/24	24	201	130	115	4,5	98	12	45	38
MR 863L 63 1/36	36	201	90	80	6,5	68	18	68	38
MR 863L 63 1/64	64	221	50	45	9	37	27	100	38
MR 863L 63 1/96	96	221	33	30	14	25	37	130	33
MR 863L 63 1/144	144	221	22	20	25	17,5	55/9A	130	20
MR 863L 63 1/216	216	221	15	13,5	25/3A	12,5	55/5A	130	11,5

Lunghezza "L" del motoriduttore in funzione della riduzione e del numero di giri in uscita con il motore standard 863 L 120 W resi, 3200 giri a vuoto, 24 Vdc. Corrente di spunto 38 A.

Albero uscita supportato da due cuscinetti accoppiati schermati.
Il motore e il riduttore sono trattati galvanicamente per resistere alla corrosione.
Il motore è dotato di filtri antidisturbo in ottemperanza alla normativa CE. Fili uscenti 2 x 1 L 300 mm.

*Le velocità di rotazione sono soggette a variazioni di ±10%.

Il funzionamento S1 è un funzionamento continuo con sovratemperatura di 70° C in aria libera (4 A).
Il funzionamento S2 è un funzionamento al 50% di 5' con sovratemperatura max di 80° C in aria libera (10 A).
La corrente di spunto è I max e non deve essere mantenuta per più di 2".

Forze massime che possono agire sull'albero di uscita: Assiale 300 N,
Radiale 400 N sul punto estremo dell'albero di uscita.

È possibile applicare un encoder.

Length "L" of the gearmotor as a function of reduction and output number of revolutions with the standard motor 763 L 110 output W 3200 Rpm loadness, 24 Vdc. Starting current 38 A.

Output shaft is supported by two coupled screened bearings.
The motor has an electrical suppressor system for the CE standard.
The motor's surface and reducer's surface are both plated to avoid corrosion.
Connecting wires 0,75 x 200 mm.

**The speed rotation can change of ±10%.*

The S1 load test was made using a (3,8 A) current in the air with an increase of temperature of 70° C.
The S2 test was made using a (7,5 A) current in the air with a 50% timing 5' with an increase of temperature of 80° C max.
The starting current is (I max) and must not mantained for more than 2".

Max load on the extremity of output shaft: Axial 300 N, Radial 400 N.

It is possible to apply an encoder.

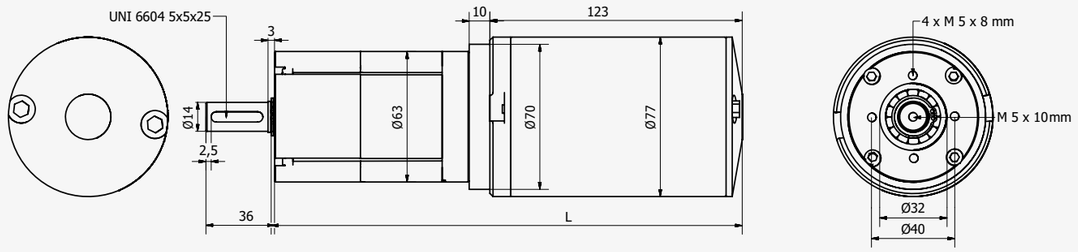

Tipo	Rapporto riduzione	L mm	*R.P.M. a vuoto min^{-1}	*R.P.M S1 min^{-1}	Coppia S1 Nm	*R.P.M S2 min^{-1}	Coppia S2 Nm	Coppia Max Nm	I Max 24 Vdc
Type	*Ratio*	*L mm*	*R.P.M. *no load* min^{-1}	*R.P.M S1 min^{-1}	*S1 Torque Nm*	**R.P.M S2 min^{-1}*	*S2 Torque Nm*	*Max Torque Nm*	*I Max 24 Vdc*
MR 977 63 1/4	4	189	710	630	1	510	2,2	8	38
MR 977 63 1/6	6	189	480	430	1,5	350	3,4	12	38
MR 977 63 1/16	16	209	180	160	4	130	8,5	30	38
MR 977 63 1/24	24	209	120	105	6	88	12	45	38
MR 977 63 1/36	36	209	80	70	9	60	19	67	38
MR 977 63 1/64	64	229	45	40	13,5	32	30	102	38
MR 977 63 1/96	96	229	30	26	17	22	43	120	30
MR 977 63 1/144	144	229	20	17	26	15	52/6,5A	120	18
MR 977 63 1/216	216	229	13,5	12	25/2,7A	11,5	52/4,6A	120	12

Lunghezza "L" del motoriduttore in funzione della riduzione e del numero di giri in uscita con il motore standard 977 130 W resi, 2900 giri a vuoto, 24 Vdc. Corrente di spunto 38 A.

Albero uscita supportato da due cuscinetti accoppiati
schermati. Il motore e il riduttore sono trattati galvanicamente per resistere alla corrosione.
Fili uscenti 2 x 1 L 300 mm.

*Le velocità di rotazione sono soggette a variazioni di ±10%.

Il funzionamento S1 è un funzionamento continuo con sovratemperatura di 70° C in aria libera (3,8 A).
Il funzionamento S2 è un funzionamento al 50% di 5`con sovratemperatura max di 80° C in aria libera (7,5 A).
La corrente di spunto è I max e non deve essere mantenuta per più di 2".

Forze massime che possono agire sull'albero di uscita: Assiale 300 N, Radiale 400 N sul punto estremo dell'albero di uscita.

Length "L" of the gearmotor as a function of reduction and output number of revolutions with the standard motor 977 130 output W 2900 Rpm loadness, 24 Vdc. Starting current 38 A.

Output shaft supported by two coupled screened bearings.
The motor's surface and reducer's surface are both plated to avoid corrosion.
Connecting wires 1 x 300 mm.

**The rotation speed can change of ±10%.*

The S1 load test was made using a (3,8 A) current in the air with an increase of temperature of 70° C.
The S2 test was made using a (7,5 A) current in the air with a 50% timing 5`with an increase of temperature of 80° C max.
The starting current is (I max) and must not maintained for more than 2".

Max load on the extremity of output shaft: Axial 300 N, Radial 400 N.

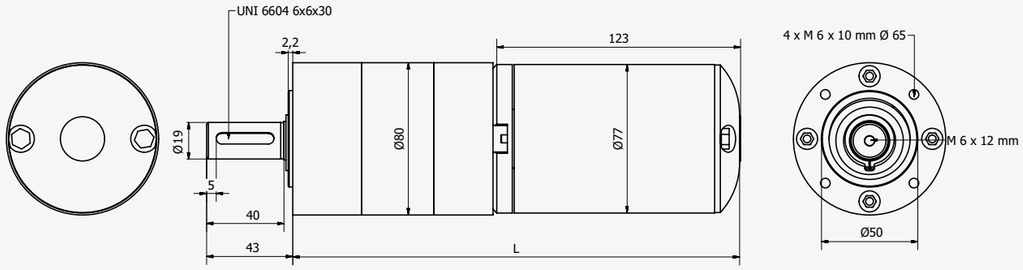

Tipo	Rapporto riduzione	L mm	*R.P.M. a vuoto min^{-1}	*R.P.M S1 min^{-1}	Coppia S1 Nm	*R.P.M S2 min^{-1}	Coppia S2 Nm	Coppia Max Nm	I Max 24 Vdc
Type	*Ratio*	*L mm*	*R.P.M. *no load* min^{-1}	*R.P.M S1 min^{-1}	*S1 Torque Nm*	*R.P.M S2 min^{-1}*	*S2 Torque Nm*	*Max Torque Nm*	*I Max 24 Vdc*
MR 977 80 1/4	4	209	710	630	1	510	2,2	8	38
MR 977 80 1/6	6	209	480	430	1,5	350	3,4	12	38
MR 977 80 1/16	16	229	180	160	4	130	8,5	30	38
MR 977 80 1/24	24	229	120	105	6	88	12	45	38
MR 977 80 1/36	36	229	80	70	9	60	19	67	38
MR 977 80 1/64	64	250	45	40	13,5	32	29	102	38
MR 977 80 1/96	96	250	30	26	17	22	43	150	35
MR 977 80 1/144	144	250	20	17	26	15	64/7,2A	150	22
MR 977 80 1/216	216	250	13,5	12,5	30/3A	11,5	64/5,2A	150	15
MR 977 80 1/1296	1296	270	2,2	2,1	30/1,3A	2	64/1,8A	150	3

Lunghezza "L" del motoriduttore in funzione della riduzione e del numero di giri in uscita con il motore standard 977 130 W resi, 2900 giri a vuoto, 24 Vdc. Corrente di spunto 38 A.

Albero uscita supportato da due cuscinetti accoppiati schermati.
Il motore e il riduttore sono trattati galvanicamente per resistere alla corrosione. Fili uscenti 2 x 1 L 300 mm.

*Le velocità di rotazione sono soggette a variazioni di ±10%.

Il funzionamento S1 è un funzionamento continuo con sovratemperatura di 70° C in aria libera (3,8 A).
Il funzionamento S2 è un funzionamento al 50% di 5' con sovratemperatura max di 80° C in aria libera (7,5 A).
La corrente di spunto è I max e non deve essere mantenuta per più di 2".

Forze massime che possono agire sull'albero di uscita: Assiale 500 N, Radiale 600 N sul punto estremo dell'albero di uscita.

Length "L" of the gearmotor as a function of reduction and output number of revolutions with the standard motor 977 130 W output 2900 Rpm loadness, 24 Vdc. Starting current 38 A.

Output shaft supported by two coupled screened bearings.
The motor's surface and reducer's surface are both plated to avoid corrosion.
Connecting wires 1 x 300 mm.

**The rotation speed can change of ±10%.*

The S1 load test was made using a (3,8 A) current in the air with an increase of temperature of 70° C.
The S2 test was made using a (7,5 A) current in the air with a 50% timing 5' with an increase of temperature of 80° C max.
The starting current is (I max) and must not maintained for more than 2".

Max load on the extremity of output shaft: Axial 500 N, Radial 600 N.

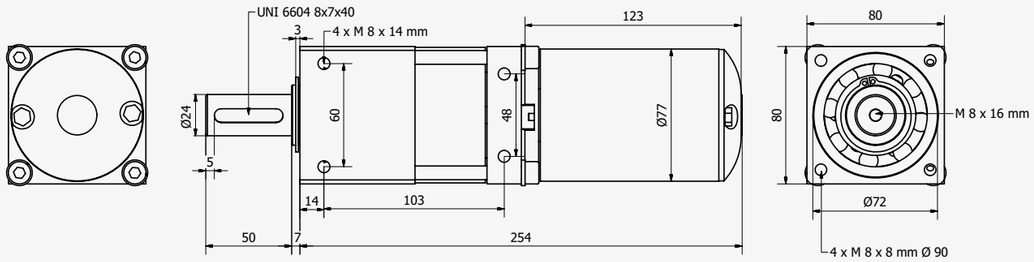

Tipo	Rapporto riduzione	L mm	*R.P.M. a vuoto min^{-1}	*R.P.M S1 min^{-1}	Coppia S1 Nm	*R.P.M S2 min^{-1}	Coppia S2 Nm	Coppia Max Nm	I Max 24 Vdc
Type	*Ratio*	*L mm*	*R.P.M. *no load* min^{-1}	*R.P.M S1 min^{-1}	*S1 Torque Nm*	*R.P.M S2 min^{-1}	*S2 Torque Nm*	*Max Torque Nm*	*I Max 24 Vdc*
MR 977 80Q 1/96	96	254	30	26	21	22	42	150	38
MR 977 80Q 1/144	144	254	20	18	31	15	65	230	38
MR 977 80Q 1/216	216	254	13,5	12	45	10	95	345	38
MR 977 80Q 1/1296	1296	274	2,2	2,1	60/1,8A	2	170/3,2A	400	7,5

Motore standard 977 130 W resi, 2900 Giri a vuoto, 24 Vdc. Corrente di spunto 38 A.

Albero uscita supportato da due cuscinetti accoppiati schermati.
Il motore e il riduttore sono trattati galvanicamente per resistere alla corrosione.
Fili uscenti 2 x 1 L 300 mm.

*Le velocità di rotazione sono soggette a variazioni di ±10%

Il funzionamento S1 è un funzionamento continuo con sovratemperatura di 70° C in aria libera (3,8 A).
Il funzionamento S2 è un funzionamento al 50% di 5' con sovratemperatura max di 80° C in aria libera (7,5 A).
La corrente di spunto è I max e non deve essere mantenuta per più di 2".

Forze massime che possono agire sull'albero di uscita: Assiale 800 N, Radiale 1000 N sul punto estremo dell'albero di uscita.

È possibile applicare anche altri tipi di motori.

The standard motor 977 130 output W 2900 Rpm loadness, 24 Vdc. Starting current 38 A.

Output shaft supported by two coupled screened bearings.
The motor's surface and reducer's surface are both plated to avoid corrosion.
Connecting wires 1 x 300 mm.

**The rotation speed can change of ±10%.*

The S1 load test was made using a (3,8 A) current in the air with an increase of temperature of 70° C.
The S2 test was made using a (7,5 A) current in the air with a 50% timing 5' with an increase of temperature of 80° C max.
The starting current is (I max) and must not maintained for more than 2".

Max load on the extremity of output shaft: Axial 800 N, Radial 1000 N.

Possibility to apply other motors

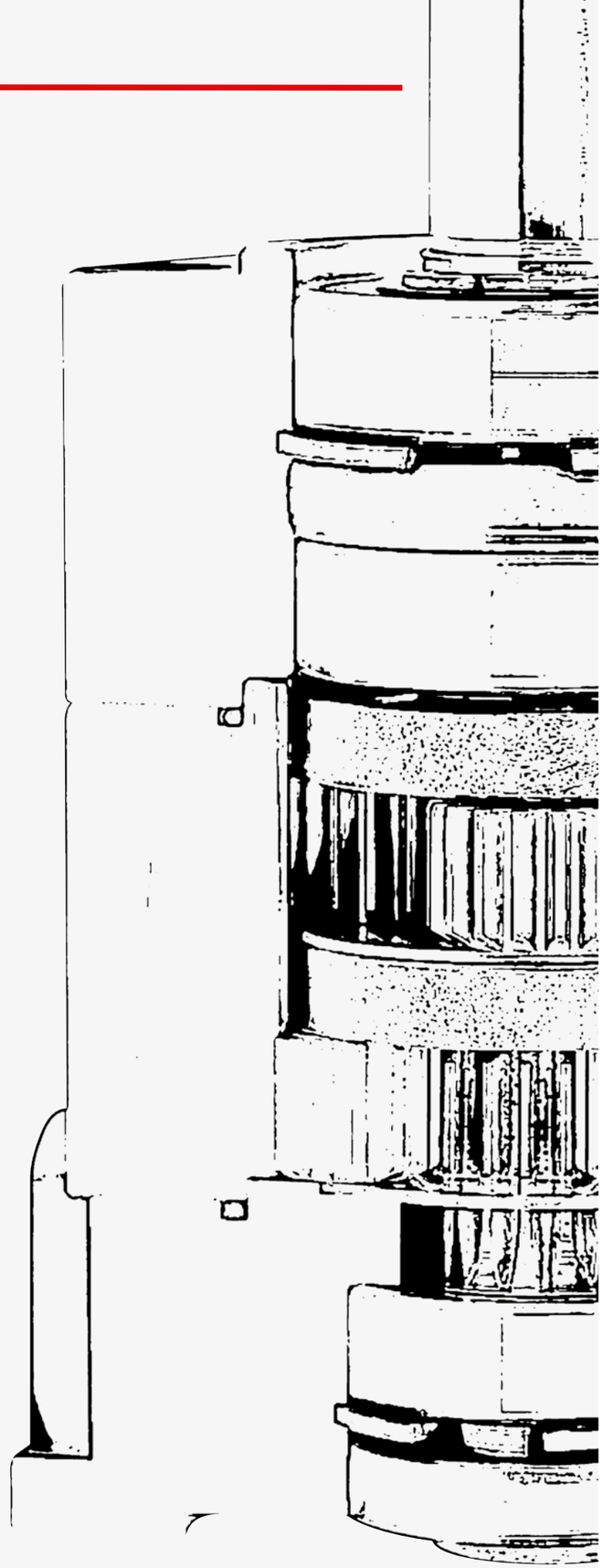

Alcuni esempi della nostra produzione • *Some our production samples*

R 30Q NEMA 17

Riduttore R 30Q Flangia NEMA 17
Gear box R 30Q Flange NEMA 17

R 63 NEMA 23

Riduttore R 63 Flangia NEMA 23
Gear box R 63 Flange NEMA 23

R 35Q NEMA 17 e 23

Riduttore R 35Q Flangia NEMA 17 e 23
Gear box R 35Q Flange NEMA 17 e 23

R 63 NEMA 34

Riduttore R 63 Flangia NEMA 34
Gear box R 63 Flange NEMA 34

R 45 NEMA 23

Riduttore R 45 Flangia NEMA 23
Gear box R 45 Flange NEMA 23

R 80 NEMA 34

Riduttore R 80 Flangia NEMA 34
Gear box R 80 Flange NEMA 34

R 52 NEMA 23 e R52 E NEMA 23

Riduttore R 52 Flangia NEMA 23 e R52 E Nema 23
Gear box R 52 Flange NEMA 23 e R52 E Nema 23

VSF 26 NEMA 23

Riduttore VSF 26 Flangia NEMA 23
Gear box VSF 26 Flange NEMA 23

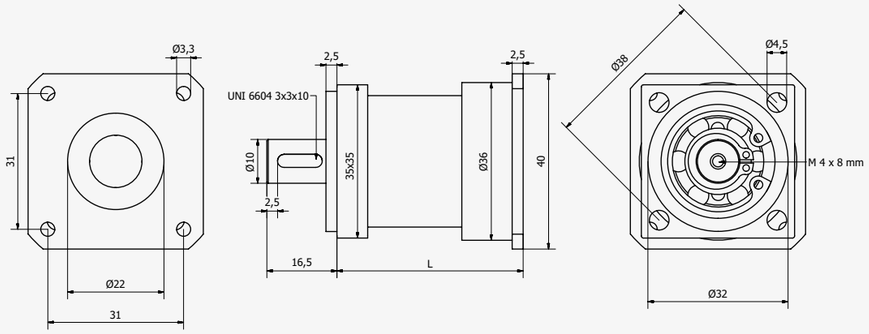

RAPPORTI	Rendimento %	Coppia per uso continuo Nm	Coppia per uso intermittente Nm	Coppia di picco Nm
RATIO	*Efficiency %*	*Continuous load torque Nm*	Non *continuous load Torque Nm*	Starting torque Nm
4	91	1	2	4
16	82	1	2	4
64	73	2	4	10
256	65	3	6	15
1024	57	3	6	15

RAPPORTI	Lunghezza "L" mm
RATIO	*Length "L" mm*
4	55
16	63
64	71
256	79
1024	87

Riduttore epicicloidale con carcassa in acciaio zincato, ingranaggi in delrin e acciaio temperato, albero di uscita supportato da due cuscinetti; velocità massima in ingresso del riduttore 5000 giri consigliata 3000.

Lubrificazione permanente.

È adatto ad essere accoppiato a motori flangiati Nema 17 con albero Ø 5 x 20.

Con pignone motore da applicare.

Forze massime che possono agire sull'albero di uscita: Assiale 200 N, Radiale 300 N sul punto estremo dell'albero di uscita.

Planetary gearbox with a galvanized steel frame, delrin and hardned steel gears; output shaft supported by two ball bearings, max input speed at the reduction gear 5000 R.P.M. advised speed 3000 R.P.M.

Permanent greasing.

Suitable to be connected with Nema 17 motor with shaft Ø 5 x 20.

Motor's pinion is to be applied.

Max load on the extremity of output shaft: Axial 200 N Radial 300 N.

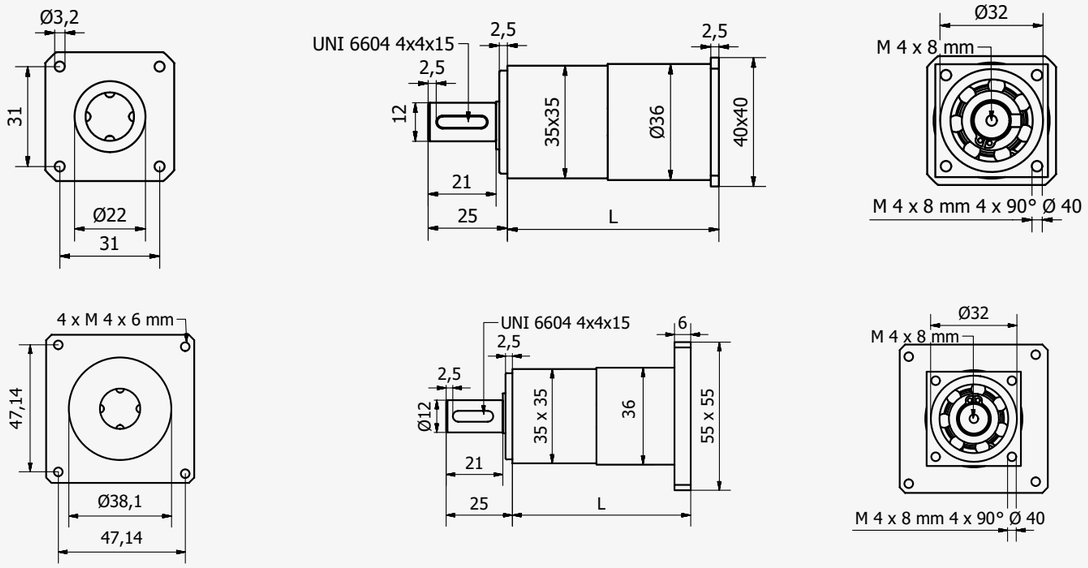

RAPPORTI	L mm	Rendimento %	Coppia per uso continuo Nm	Coppia per uso intermittente Nm	Coppia di picco Nm
RATIO	*L mm*	*Efficiency %*	*Continuous load torque Nm*	Non *continuous load Torque Nm*	Starting torque Nm
16	66	82	2	4	12
16 L	75	82	4	8	20
64	75	73	3	6	15
64 L	83	73	4	10	28
256	83	65	4	8	15
256 L	92	65	5	10	28
1024	92	57	4	8	15

Riduttore epicicloidale con carcassa in acciaio zincato, flangia in alluminio anodizzato, albero di uscita supportato da due cuscinetti; velocità massima in ingresso del riduttore 5000 giri consigliata 3000.

Lubrificazione permanente.

È adatto ad essere accoppiato a motori flangiati Nema 17, Nema 23.

Albero in ingresso Ø 5-6-6.35-8 x 20-21 mm.

Forze massime che possono agire sull'albero di uscita: Assiale 250 N, Radiale 400 N sul punto estremo dell'albero di uscita.

Planetary gearbox with a zinc plated steel frame and aluminium flange.
Output shaft is supported by two screened bearings. Max input speed in the reduction gear 5000 R.P.M. advised speed 3000 R.P.M.

Permanent greasing.

Suitable to be connected with Nema 17 and Nema 23 motors.

Input shaft Ø 5-6-6.35-8 x 20-21 mm.

Max load on the extremity of output shaft: Axial 250 N Radial 400 N.

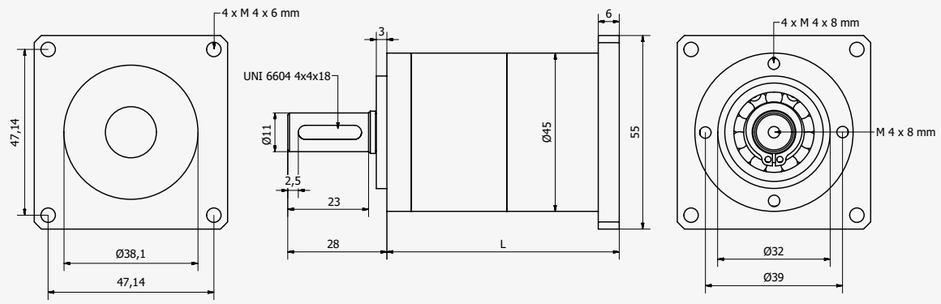

RAPPORTI	Rendimento %	Coppia per uso continuo Nm	Coppia per uso intermittente Nm	Coppia di picco Nm
RATIO	*Efficiency %*	*Continuous load torque Nm*	Non *continuous load Torque Nm*	Starting torque Nm
4 - 6	91	2,5	5	8
16	81	7,5	15	30
24 - 36	81	7,5	15	25
64 - 96	71	15	25	50
144 - 216	71	10	18	35
384	60	18	30	50

RAPPORTI	Lunghezza "L" mm
RATIO	*Length "L" mm*
4	50
16 - 24	64
64 - 144	80
6	65
36	79
96 - 216	95
384	109

Riduttore epicicloidale con carcassa in acciaio zincato, flange in alluminio, ingranaggi in delrin, acciaio sinterizzato e acciaio temperato, albero di uscita supportato da due cuscinetti; velocità massima in ingresso del riduttore 5000 giri consigliata 3000.

Lubrificazione permanente.

È adatto ad essere accoppiato a motori flangiati Nema 23 con alberi Ø 6 o 6,35 x 21.

Con pignone motore da applicare.

Forze massime che possono agire sull'albero di uscita: Assiale 200 N, Radiale 300 N sul punto estremo dell'albero di uscita.

Planetary reduction gearbox with galvanized steel frame and delrin, sintered steel and hardned steel gears; output shaft supported by two ball bearings, max input speed at the reduction gear 5000 R.P.M. advised speed 3000 R.P.M.

Permanent greasing.

Suitable to be connected with Nema 23 motor with shaft Ø 6 or 6,35 x 21.

Motor's pinion is to be applied.

Max load on the extremity of output shaft: Axial 200 N Radial 300 N.

R52

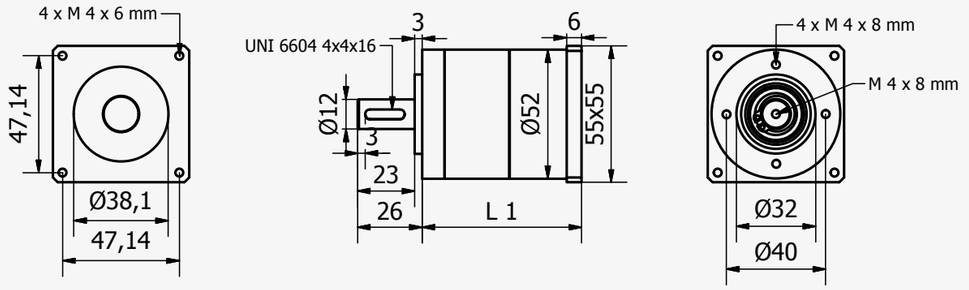

R52E

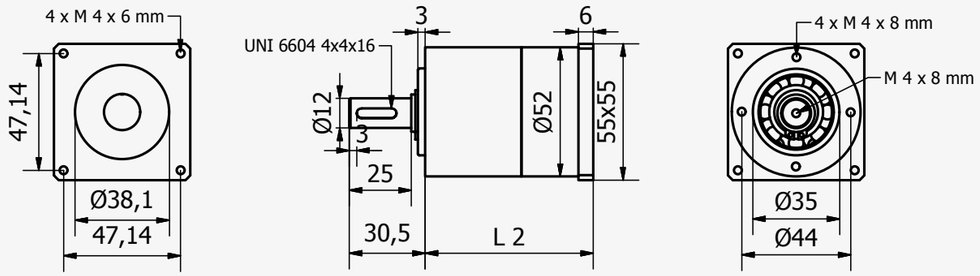

RAPPORTI	Rendimento %	Coppia per uso continuo Nm	Coppia per uso intermittente Nm	Coppia di picco Nm
RATIO	*Efficiency %*	*Continuous load torque Nm*	Non *continuous load Torque Nm*	Starting torque Nm
4-6	91	2,5	5	8
16-24-36	81	7,5	15	30
64-96	71	15	25	65
144-216	71	12	20	45
384-576-864	61	18	30	65

RAPPORTI	Lunghezza "L" mm	Lunghezza "L2" mm
RATIO	*Length "L1" mm*	*Length "L2" mm*
4	50	*53*
6	65	*68*
16-24	65	*68*
36	80	*83*
64-144	81	*84*
96-216	96	*99*
384-576-864	112	*115*

Riduttore epicicloidale con carcassa in acciaio zincato, flange in alluminio, ingranaggi in delrin, acciaio sinterizzato e acciaio temperarto, albero di uscita supportato da due cuscinetti.

Velocità massima in ingresso del riduttore 5.000 giri consigliata 3.000. Lubrificazione permanente
Sono adatti ad essere accoppiati a motori flangiati Nema 23 con alberi Ø 6, 6.35, 8 x 21.

Con pignone motore da applicare.

Forze massime che possono agire sull'albero di uscita: Assiale 200 N (300 Versione E)
Radiale 300 N (400 Versione E) sul punto estremo dell'albero di uscita.

Planetary reduction gearbox with a galvanized steel frame and delrin, sintered steel and hardned steel gears; output shaft supported by two ball bearings, max input speed at the reduction gear 5000 R.P.M. advised speed 3000 R.P.M.

Permanent greasing.
Suitable to be connected with Nema 23 motor with shaft Ø 6 or 6,35 or 8 x 21.

Motor's pionion is to be applied.

Max load on the extremity of output shaft:
Axial 200 N (300 N for 52 E version) Radial 300 N (400 N for 52 E version).

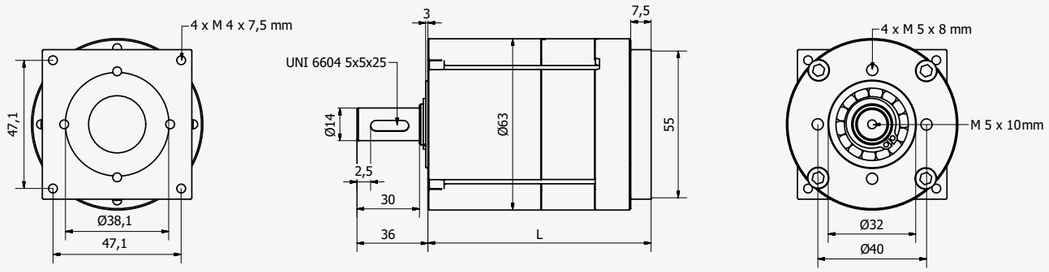

RAPPORTI	Rendimento %	Coppia per uso continuo Nm	Coppia per uso intermittente Nm	Coppia di picco Nm	Gioco radiale max
RATIO	*Efficiency %*	*Continuous load torque Nm*	Non *continuous load Torque Nm*	*Starting torque Nm*	*Max backlash*
4 - 6	91	5 *15	10 *30	22 *120	30' *5'
16 - 24 - 36	82	15 *20	30 *40	80 *120	65' *14'
64 - 96 - 144 - 216	71	25 *30	40 *50	120 *120	70' *28'

RAPPORTI	Lunghezza "L" mm
RATIO	*Length "L" mm*
4 - 6	64
16 - 24 - 36	84
64 - 96 - 144 - 216	104

Riduttore epicicloidale con carcassa in acciaio sinterizzato, albero di uscita supportato da due cuscinetti; velocità massima in ingresso del riduttore 4000 giri consigliata 3000.

Lubrificazione permanente.

È adatto ad essere accoppiato a motori flangiati Nema 23 con alberi Ø 6 o 6,35 x 21.

Con pignone motore da applicare.

Forze massime che possono agire sull'albero di uscita: Assiale 300 N, Radiale 400 N sul punto estremo dell'albero di uscita.

*Valori riferiti ai riduttori con giochi ridotti (RHP).

Planetary reduction gearbox with a sterized steel frame; output shaft supported by two ball bearings max input speed at the reduction gear 4000 R.P.M. advised speed 3000 R.P.M.

Permanent greasing.

Suitable to be connected with Nema 23 motor with shaft Ø 6 and 6,35 x 21.

Motor's pionion is to be applied.

Max load on the extremity of output shaft: Axial 300 N Radial 400 N.

**Data related to gearboxes with reduced backlashes (RHP).*

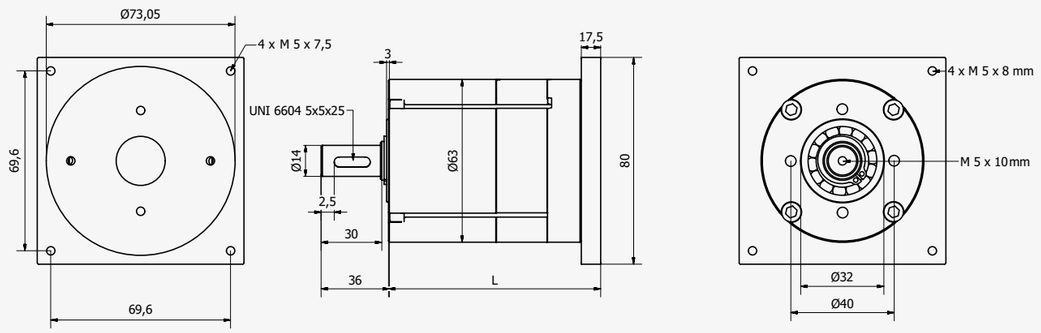

RAPPORTI	Rendimento %	Coppia per uso continuo Nm	Coppia per uso intermittente Nm	Coppia di picco Nm	Gioco radiale max
RATIO	*Efficiency %*	*Continuous load torque Nm*	Non *continuous load Torque Nm*	Starting torque Nm	Max backlash
4	91	5 *15	10 *30	22 *120	30' *5'
16 - 24	82	15 *20	30 *40	80 *120	65' *14'
64	71	25 *30	40 *50	120 *120	70' *28'

RAPPORTI	Lunghezza "L" mm
RATIO	*Length "L" mm*
4	74
16 - 24	94
64	114

Riduttore epicicloidale con carcassa in acciaio sinterizzato, albero di uscita supportato da due cuscinetti; velocità massima in ingresso del riduttore 4000 giri consigliata 3000.

Lubrificazione permanente.

È adatto ad essere accoppiato a motori flangiati Nema 34 con alberi Ø 8 , 9,52 e 10 x 31.

Con pignone motore da applicare.

Forze massime che possono agire sull'albero di uscita: Assiale 300 N, Radiale 400 N sul punto estremo dell'albero di uscita.

*Valori riferiti ai riduttori con giochi ridotti (RHP).

Planetray gearbox with a sterized steel frame; output shaft supported by two ball bearings max speed at the reduction gear 4000 R.P.M. advised speed 3000 R.P.M.

Permanent greasing.

Suitable to be connected with Nema 23 motor with shaft Ø 6 and 6,35 x 21.

Motor's pionion is to be applied.

Max load on the extremity of output shaft: Axial 300 N Radial 400 N.

**Data related to gearboxes with reduced backlashes (RHP).*

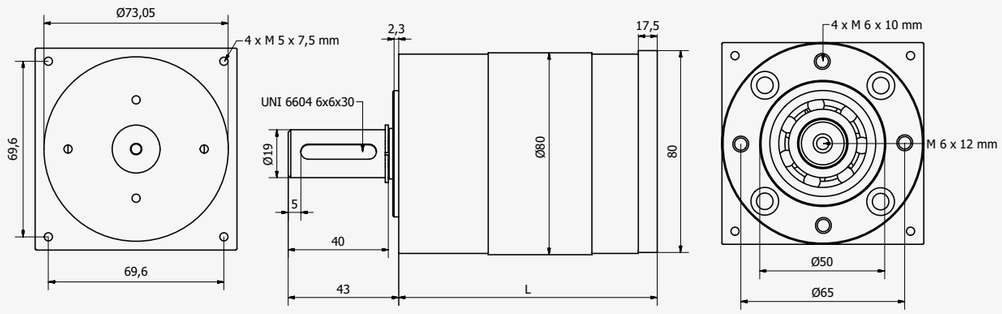

RAPPORTI	Rendimento %	Coppia per uso continuo Nm	Coppia per uso intermittente Nm	Coppia di picco Nm	Gioco radiale max
RATIO	*Efficiency %*	*Continuous load torque Nm*	Non *continuous load Torque Nm*	Starting torque Nm	Max backlash
4 - 6	91	15 *15	**30 *30**	120 *120	40' *6'
16 - 24 - 36	82	15 *20	30 *40	120 *120	100' *30'
64 - 96 - 144	71	30 *30	60 *60	150 *120	110' *40'
216	71	30 *30	60 *60	150 *120	110' *40'

RAPPORTI	Lunghezza "L" mm
RATIO	*Length "L" mm*
4 - 6	93
16 - 24 - 36	113
64 -96 - 144	133
216	133

Riduttore epicicloidale con carcassa in acciaio zincato, flange in alluminio, albero di uscita supportato da due cuscinetti; velocità massima in ingresso del riduttore 4000 giri consigliata 3000.

Lubrificazione permanente.

È adatto ad essere accoppiato a motori flangiati Nema 34 con alberi Ø 8, 9,52, 10 e 12,70 x 31.

Con pignone motore da applicare.

Forze massime che possono agire sull'albero di uscita: Assiale 500 N, Radiale 600 N sul punto estremo dell'albero di uscita.

*Valori riferiti ai riduttori con giochi ridotti (RHP).

Epicicloidal reduction gearbox with a galvanized steel frame alluminium flange; output shaft supported by two ball bearings max speed at the reduction gear 4000 R.P.M. advised speed 3000 R.P.M.

Permanent greasing.

Suitable to be connected with Nema 34 motor with shaft Ø 8, 9,52, 10 and 12,70 x 31.

Motor's pionion is to be applied.

Max load on the extremity of output shaft: Axial 500 N Radial 600 N.

**Data related to gearboxes with reduced backlashes (RHP).*

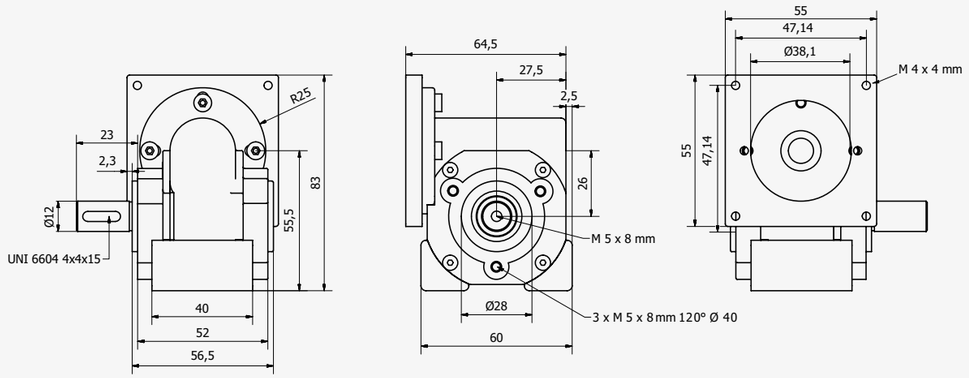

RAPPORTI	Rendimento %	Coppia per uso continuo Nm	Coppia per uso intermittente Nm	Coppia di picco Nm
RATIO	*Efficiency %*	*Continuous load torque Nm*	Non *continuous load Torque Nm*	Starting torque Nm
10,5	55	4	9	18
15,5	65	3	7	18
21	50	4	9	18
31	45	3	7	18
39	40	2,5	6	18
50	35	2	5	16
69	30	1,5	3,5	12

Riduttore a vite senza fine con carcassa in alluminio, ingranaggi in delrin e tela bachelizzata, albero di uscita supportato da due cuscinetti; velocità massima in ingresso del riduttore 4000 giri, consigliata 3000.

Lubrificazione permanente.

È adatto ad essere accoppiato a motori flangiati Nema 23.
Albero Ø 6,35x21

Forze massime che possono agire sull'albero di uscita: Assiale 250 N, radiale 400 N sul punto estremo dell'albero di uscita.

Worm gearbox with a casted alluminium frame delrin, and bakelized cloth gear output shaft supported by two ball berings max input speed at the reduction gear 4000 R.P.M. advised speed 3000 R.P.M.

Permanent greasing.

Suitable to be connected with Nema 23 motors.

Shaft Ø 6,35x21.

Max load on the extremity of output shaft: Axial 250 N radial 400 N.

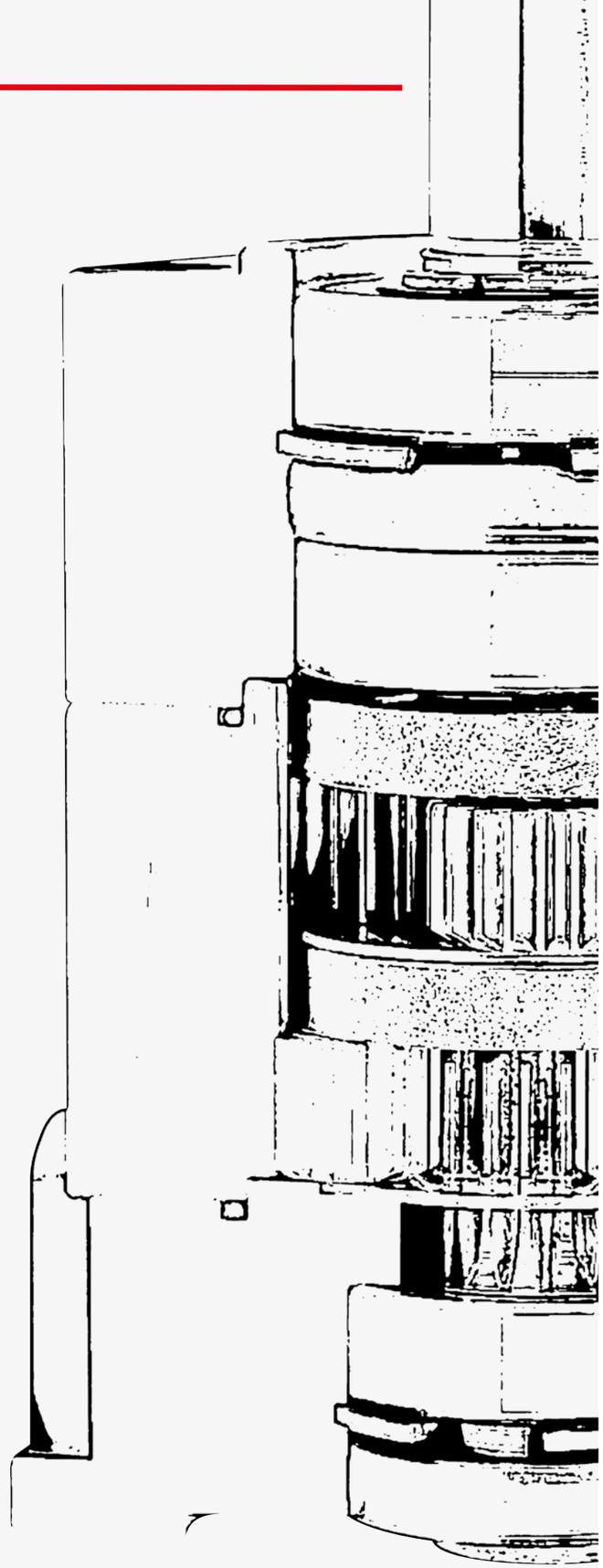

Alcuni esempi della nostra produzione • *Some our production samples*

R 60 A F 56 B 14

Riduttore R 60 A Flangia IEC F 56 B 14
Gear box R 60 A Flange IEC F 56 B 14

R 60 A FBR

Riduttore R 60 A Flangia Brushless
Gear box R 60 A Flange Brushless

R 80 A F 63 B 14

Riduttore R 80 A Flangia IEC F 63 B 14
Gear box R 80 A Flange IEC F 63 B 14

R 80 A FBR

Riduttore R 80 A Flangia Brushless
Gear box R 80 A Flange Brushless

R 105 A F 71 B 14

Riduttore R 105 A Flangia IEC F 71 B 14
Gear box R 105 A Flange IEC F 71 B 14

R 105 A FBR

Riduttore R 105 A Flangia Brushless
Gear box R 105 A Flange Brushless

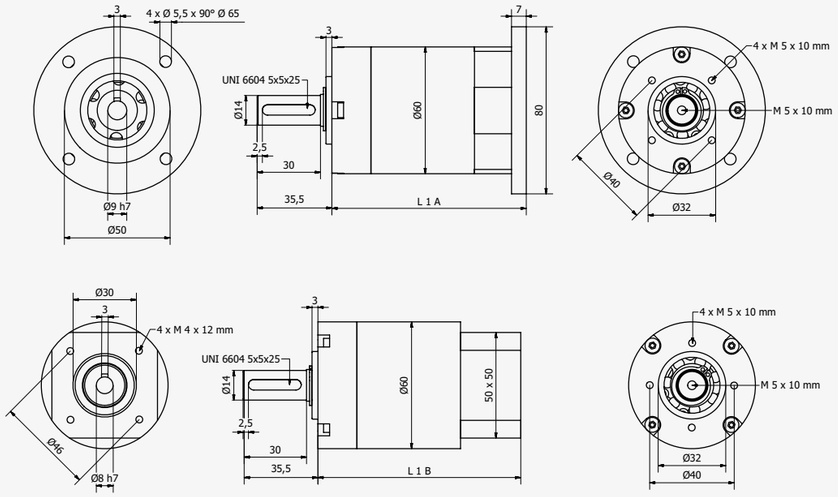

RAPPORTI	Lunghezza L1 A mm	Lunghezza L1 B mm	Rendimento %	Coppia per uso continuo S1 Nm	Coppia per uso intermittente S2 Nm	Coppia di picco Nm	Gioco radiale max
RATIO	*Length L1 A mm*	*Length L1 B mm*	Efficiency %	Torque S1 Nm	Torque S2 Nm	*Peak torque Nm*	*Max backlash*
4	73	79	89	12 *20	25 *40	50 *120	40' *6'
6	73	79	89	12 *20	25 *40	50 *120	40' *6'
16	93	99	80	20 *25	45 *60	120 *120	100' *30'
24	93	99	80	20 *25	45 *60	120 *120	100' *30'
36	93	99	80	20 *25	45 *60	120 *120	100' *30'
64	113	119	71	35 *35	70 *70	120 *120	110' *40'
96	113	119	71	35 *35	70 *70	120 *120	110' *40'
144	113	119	71	35 *35	70 *70	120 *120	110' *40'
216	113	119	71	35 *35	70 *70	120 *120	110' *40'

Riduttore epicicloidale con carcassa in acciaio zincato, flange in alluminio anodizzato, albero di uscita supportato da due cuscinetti; velocità massima consigliata in ingresso del riduttore 4000.
Lubrificazione permanente. Vita in condizioni nominali 10.000 ore.
Forze massime che possono agire sull'albero di uscita: Assiale 300 N Radiale 400 N sul punto estremo dell'albero di uscita.

È adatto ad essere accoppiato a motori flangiati IEC F 56 B 14 e brushless
Limiti di utilizzo con motori standard asincroni monofase o trifase
IEC 56 2 poli 0,15 HP fino rapporto 1/96 4 poli 0,12 HP fino rapporto 1/64.

*Valori riferiti ai riduttori con giochi ridotti (RHP).

Planetary gearbox zinc plated, with anodized aluminium flanges, output shaft supported by two ball bearings.
Permanent greasing.
Max load on the extremity of output shaft: Axial 300 N Radial 400 N.
Max speed advised at the reduction gear 4000 R.P.M.
Life in standard condition 10.000 hours.
Suitable to be connected with IEC F 56 B 14 motors or brushless.

Max use limit with standard biphases or triphases motors
IEC 56 2 pole 0,15 HP max ratio 1/96 4 pole 0,12 HP max ratio 1/64.

**Data related to gearboxes with reduced backlashes (RHP).*

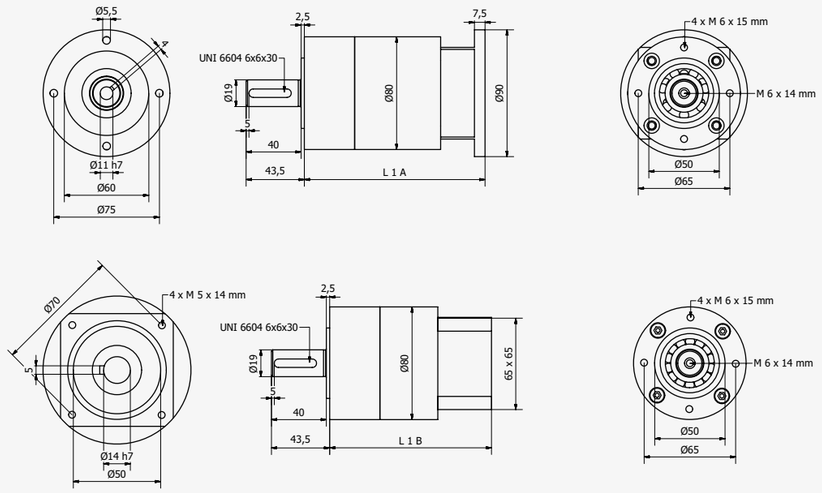

RAPPORTI	Lunghezza L1 A mm	Lunghezza L1 B mm	Rendimento %	Coppia per uso continuo S1 Nm	Coppia per uso intermittente S2 Nm	Coppia di picco Nm	Gioco radiale max
RATIO	*Length L1 A mm*	*Length L1 B mm*	Efficiency %	Torque S1 Nm	Torque S2 Nm	*Peak torque Nm*	*Max backlash*
4	89	100	89	20 *20	40 *40	120 *120	40' *6'
6	89	100	89	20 *20	40 *40	120 *120	40' *6'
16	107	118	80	30 *30	60 *60	120 *120	100' *30'
24	107	118	80	30 *30	60 *60	120 *120	100' *30'
36	107	118	80	30 *30	60 *60	120 *120	100' *30'
64	129	140	71	50 *40	90 *75	150 *120	110' *40'
96	129	140	71	50 *40	90 *75	150 *120	110' *40'
144	129	140	71	50 *40	90 *75	150 *120	110' *40'
216	129	140	71	50 *40	90 *75	150 *120	110' *40'

Riduttore epicicloidale con carcassa in acciaio zincato, flange in alluminio anodizzato, albero di uscita supportato da due cuscinetti; velocità massima consigliata in ingresso del riduttore 4000.
Lubrificazione permanente. Vita in condizioni nominali 10.000 ore.
Forze massime che possono agire sull'albero di uscita: Assiale 500 N Radiale 600 N sul punto estremo dell'albero di uscita

È adatto ad essere accoppiato a motori flangiati IEC F 63 B 14 e brushless
Limiti di utilizzo con motori standard asincroni monofase o trifase
IEC 63 2 poli 0,25 HP fino rapporto 1/144 4 poli 0,17 HP fino rapporto 1/96

*Valori riferiti ai riduttori con giochi ridotti (RHP).

Planetary gearbox zinc plated, with anodized aluminium flanges, output shaft supported by two ball bearings.
Permanent greasing.
Max load on the extremity of output shaft: Axial 500 N Radial 600 N.
Max speed advised at the reduction gear 4000 R.P.M.
Life in standard condition 10.000 hours.
Suitable to be connected with IEC F 63 B 14 motors or brushless

Max use limit with standard biphases or triphases motors
IEC 63 2 pole 0,25 HP Max- ratio 1/144 4 pole 0,17 HP Max- ratio 1/96

**Datas related to gearboxes with reduced backlashes (RHP).*

Riduttore • *Gear Box*
Flangia • *Flange*

R 105 A F 71 B 14
R 105 A FBR

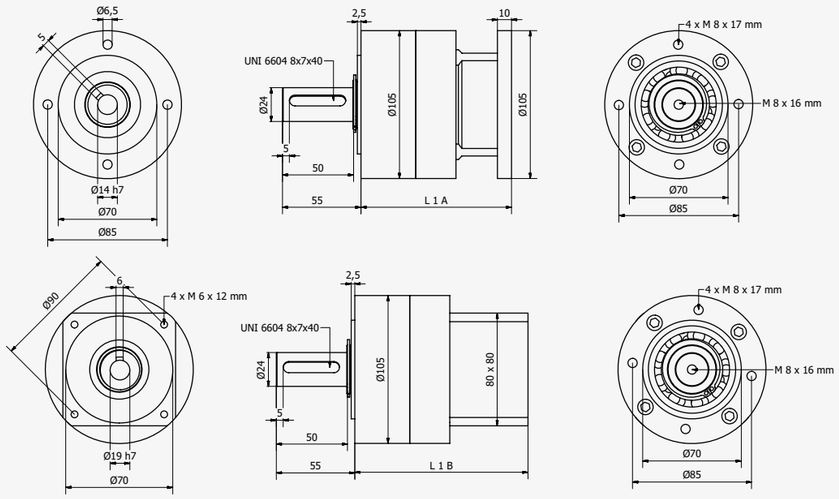

RAPPORTI	Lunghezza L1 A mm	Lunghezza L1 B mm	Rendimento %	Coppia per uso continuo S1 Nm	Coppia per uso intermittente S2 Nm	Coppia di picco Nm	Gioco radiale max
RATIO	*Length L1 A mm*	*Length L1 B mm*	Efficiency %	Torque S1 Nm	Torque S2 Nm	*Peak torque Nm*	*Max backlash*
4	108	124	89	90 *90	140 *140	300 *300	50' *25'
6	108	124	89	90 *90	140 *140	300 *300	50' *30'
16	137	153	80	140 *90	200 *140	400 *300	50' *25'
24	137	153	80	140 *90	200 *140	400 *300	70' *35'
36	137	153	80	140 *90	200 *140	400 *300	70' *55'

Riduttore epicicloidale con carcassa in acciaio zincato, flange in alluminio anodizzato, albero di uscita supportato da due cuscinetti; velocità massima consigliata in ingresso del riduttore 4000.
Lubrificazione permanente. Vita in condizioni nominali 10.000 ore.
Forze massime che possono agire sull'albero di uscita: Assiale 800 N Radiale 1000 N sul punto estremo dell'albero di uscita.

È adatto ad essere accoppiato a motori flangiati IEC F 71 B 14 e brushless.
Limiti di utilizzo con motori standard asincroni monofase o trifase.
IEC 71 2 poli 0,50 HP fino rapporto 1/36 4 poli 0,33 HP fino rapporto 1/36.
IEC 71 2 poli 0,75 HP fino rapporto 1/16 4 poli 0,50 HP fino rapporto 1/16.

*Valori riferiti ai riduttori con giochi ridotti (RHP).

Planetary gearbox zinc plated, with anodized aluminium flanges, output shaft supported by two ball bearings.
Permanent greasing
Max load on the extremity of output shaft: Axial 800 N Radial 1000 N.
Max speed advised at the reduction gear 4000 R.P.M.
Life in standard condition 10.000 hours.
Suitable to be connected with IEC F 71 B 14 motors or brushless motors

Max use limit with standard biphases or triphases motors
IEC 71 2 pole 0,50 HP Max- ratio 1/36 4 pole 0,33 HP Max- ratio 1/36
IEC 71 2 pole 0,75 HP Max- ratio 1/16 4 pole 0,50 HP Max- ratio 1/16

**Data related to gearboxes with reduced backlashes (RHP).*

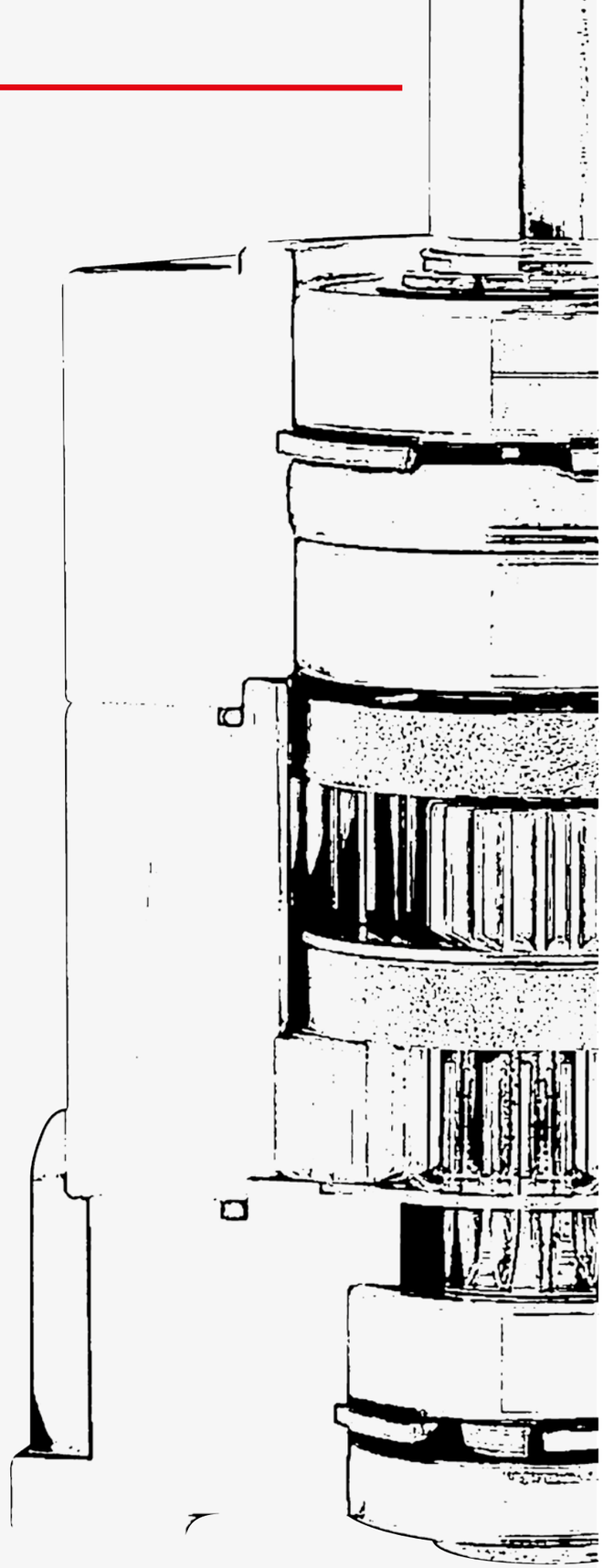

Alcuni esempi della nostra produzione • *Some our production samples*

R 63 F 56 B 14

Riduttore R 63 Flangia IEC F 56 B 14
Gear box R 63 Flange IEC F 56 B 14

R 63 A F 63 B 14

Riduttore R 63 A Flangia IEC F 63 B 14
Gear box R 63 A Flange IEC F 63 B 14

R 80 Q F 56 B 14

R 80 Q F 63 B 14

Riduttore R 80 Q Flangia IEC F 56, 63 B 14
Gear box R 80 Q Flange IEC F 56, 63 B 14

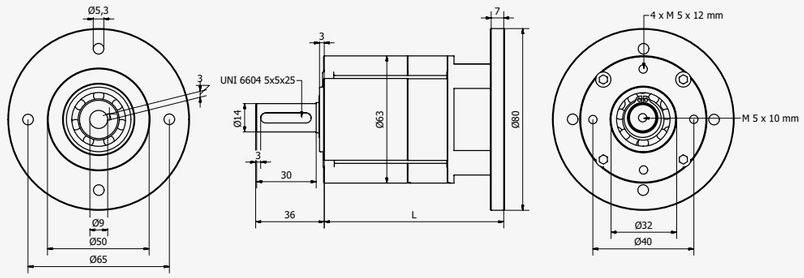

RAPPORTI	Lunghezza L1 A mm	Rendimento %	Coppia per uso continuo S1 Nm	Coppia per uso intermittente S2 Nm	Coppia di picco Nm	Gioco radiale max
RATIO	*Length L1 A mm*	Efficiency %	Torque S1 Nm	Torque S2 Nm	*Peak torque Nm*	*Max backlash*
4	72	89	5 *15	10 *30	22 *120	30' *5'
6	72	89	5 *15	10 *30	22 *120	30' *5'
16	92	80	15 *20	30 *40	80 *120	65' *14'
24	92	80	15 *20	30 *40	80 *120	65' *14'
36	92	80	15 *20	30 *40	80 *120	65' *14'
64	112	71	25 *30	40 *50	120 *120	70' *28'
96	112	71	25 *30	40 *50	120 *120	70' *28'
144	112	71	25 *30	40 *50	120 *120	70' *28'
216	112	71	25 *30	40 *50	120 *120	70' *28'

Riduttore epicicloidale con carcassa in acciaio sinterizzato, albero di uscita supportato da due cuscinetti; Lubrificazione permanente.
Forze massime che possono agire sull'albero di uscita: Assiale 300 N Radiale 400 N sul punto estremo dell'albero di uscita.
Velocità massima consigliata in ingresso del riduttore 4000.
Vita in condizioni nominali 4000 ore.
È adatto ad essere accoppiato a motori flangiati IEC F 56 B 14.

Limiti di utilizzo con motori standard asincroni monofase o trifase
IEC 56 2 poli 0,15 HP fino rapporto 1/144 4 poli 0,12 HP fino rapporto 1/96

*Valori riferiti ai riduttori con giochi ridotti (RHP).

Planetary gearbox with a sintered steel frame and, anodized aluminium flange derlin and sintered steel gears, output shaft supported by two ball bearings. Permanent greasing.
Max load on the extremity of output shaft: Axial 300 N Radial 400 N.
Max speed advised at the reduction gear 4000 R.P.M.
Life in standard condition 4000 hours.
Suitable to be connected with IEC F 56 B 14 motor.

Max use limit with standard biphases or triphases motors
IEC 56 2 pole 0,15 HP max ratio 1/144 4 pole 0,12 HP max ratio 1/96.

**Datas related to gearboxes with reduced backlashes (RHP).*

Riduttore • *Gear Box*
Flangia • *Flange*

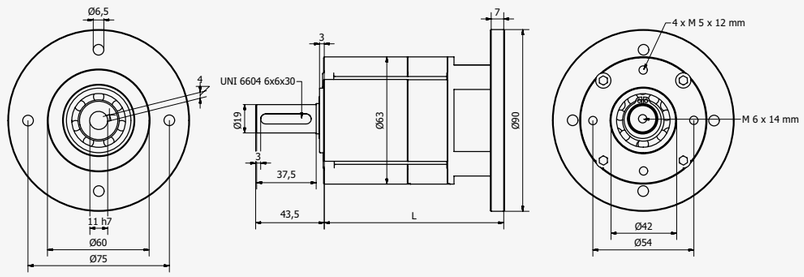

RAPPORTI	Lunghezza L1 A mm	Rendimento %	Coppia per uso continuo S1 Nm	Coppia per uso intermittente S2 Nm	Coppia di picco Nm	Gioco radiale max
RATIO	*Length L1 A mm*	*Efficiency %*	*Torque S1 Nm*	*Torque S2 Nm*	*Peak torque Nm*	*Max backlash*
4	76	89	15 *15	30 *30	120 *120	30' *5'
6	76	89	15 *15	30 *30	120 *120	30' *5'
16	96	80	15 *20	30 *40	120 *120	65' *14'
24	96	80	15 *20	30 *40	120 *120	65' *14'
36	96	80	15 *20	30 *40	120 *120	65' *14'
64	116	71	30 *30	60 *60	150 *120	70' *28'
96	116	71	30 *30	60 *60	150 *120	70' *28'
144	116	71	30 *30	60 *60	150 *120	70' *28'
216	116	71	30 *30	60 *60	150 *120	70' *28'

Riduttore epicicloidale con carcassa in acciaio sinterizzato, albero di uscita supportato da due cuscinetti; Lubrificazione permanente.
Forze massime che possono agire sull'albero di uscita: Assiale 500 N Radiale 600 N sul punto estremo dell'albero di uscita
Velocità massima consigliata in ingresso del riduttore 4000.
Vita in condizioni standard 4000
È adatto ad essere accoppiato a motori flangiati IEC F 63 B 14.

Limiti di utilizzo con motori standard asincroni monofase o trifase
IEC 63 2 poli 0,25 HP fino rapporto 1/64 4 poli 0,17 HP fino rapporto 1/36

*Valori riferiti ai riduttori con giochi ridotti (RHP).

Planetary gearbox with a sintered steel frame, anodized aluminium flange, output shaft supported by two ball bearings Permanent greasing
Max load on the extremity of output shaft: Axial 500 N Radial 600 N.
Max speed advised at the reduction gear 4000 R.P.M.
Life in standard condition 4000 hours.
Suitable to be connected with IEC F 63 B 14 motors.

Max use limit with standard biphases or triphases motors
IEC 63 2 pole 0,25 HP Max- ratio 1/64 4 pole 0,17 HP Max- ratio 1/36

**Datas related to gearboxes with reduced backlashes (RHP).*

Riduttore • *Gear Box*
Flangia • *Flange*

R 80 Q F 56 B 14
R 80 Q F 63 B 14

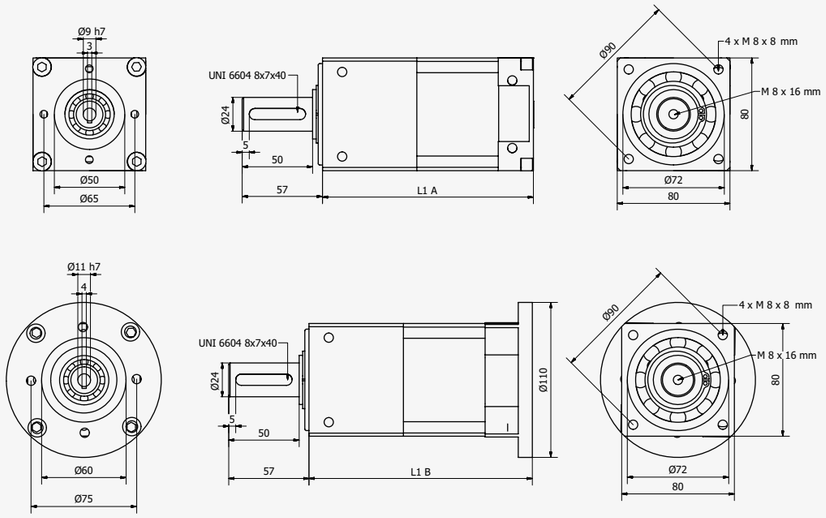

RAPPORTI	Lunghezza L1 A mm	Lunghezza L1 B mm	Rendimento %	Coppia per uso continuo S1 Nm	Coppia per uso intermittente S2 Nm	Coppia di picco Nm
RATIO	*Length L1 A mm*	*Length L1 B mm*	*Efficiency %*	*Torque S1 Nm*	*Torque S2 Nm*	*Pick torque Nm*
24	115	118	79	80	140	300
36	115	118	79	80	140	300
96	135	138	70	120	200	400
144	135	138	70	120	200	400
216	135	138	70	120	200	400
384	155	158	61	120	200	400
576	155	158	61	120	200	400
864	155	158	61	120	200	400
1296	155	158	61	120	200	400

Riduttore epicicloidale con carcassa in acciaio zincato, flange in alluminio anodizzato, albero di uscita supportato da due cuscinetti.
Velocità massima consigliata in ingresso del riduttore 4000.
Lubrificazione permanente. Vita in condizioni nominali 4000 ore.
Forze massime che possono agire sull'albero di uscita: Assiale 800 N Radiale 1000 N sul punto estremo dell'albero di uscita.

È adatto ad essere accoppiato a motori flangiati IEC F 56, 63 B 14
Limiti di utilizzo con motori standard asincroni monofase o trifase
IEC 56 2 poli 0,15 HP fino rapporto 1/864 4 poli 0,12 HP fino rapporto 1/576
IEC 63 2 poli 0,25 HP fino rapporto 1/576 4 poli 0,17 HP fino rapporto 1/384
IEC 63 2 poli 0,33 HP fino rapporto 1/384 4 poli 0,25 HP fino rapporto 1/216

Planetary gearbox zinc plated with anodized aluminium flanges, output shaft supported by two ball bearings Permanent greasing.
Max load on the extremity of output shaft: Axial 800 N Radial 1000 N.
Max speed advised at the reduction gear 4000 R.P.M.
Life in standard condition 4000 hours.
Suitable to be connected with IEC F 56,63 B 14 motors

Max use limit with standard biphases or triphases motors
IEC 56 2 pole 0,15 HP Max-ratio 1/864 4 pole 0,12 HP Max-ratio 1/576.
IEC 63 2 pole 0,25 HP Max-ratio 1/576 4 pole 0,17 HP Max- ratio 1/384
IEC 63 2 pole 0,33 HP Max-ratio 1/384 4 pole 0,25 HP Max- ratio 1/216

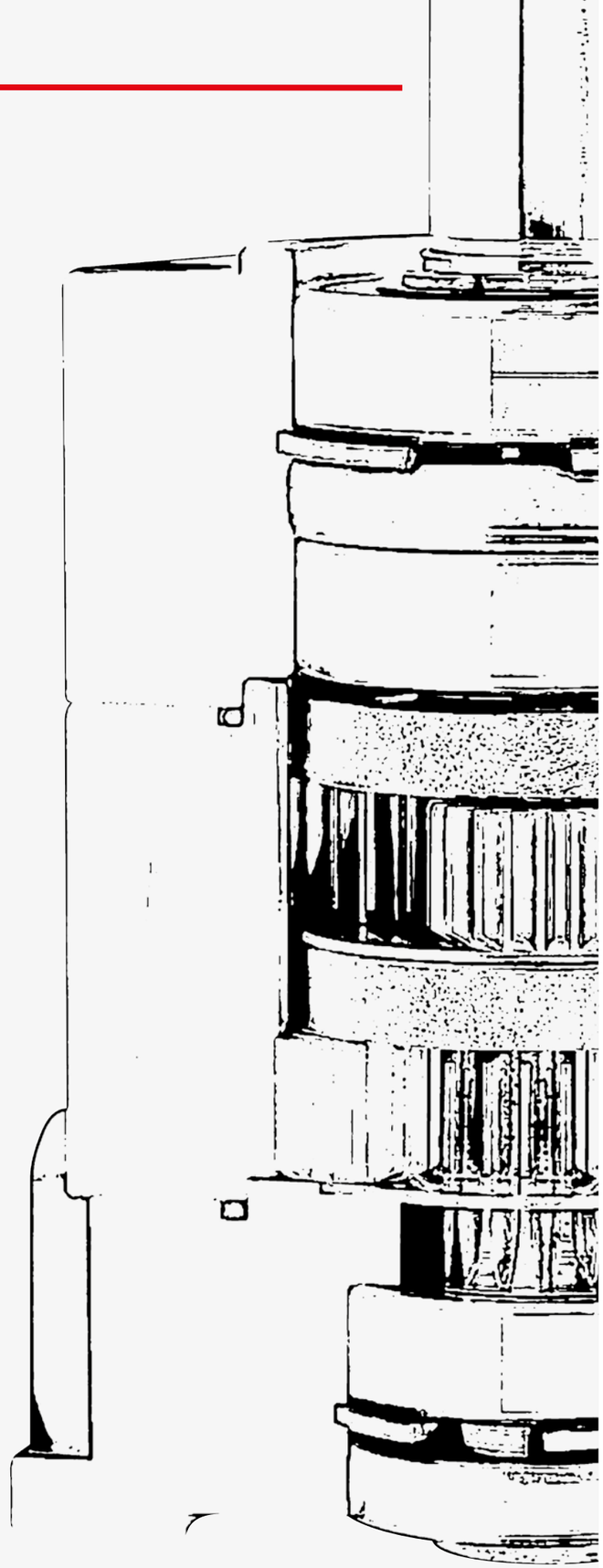

Alcuni esempi della nostra produzione • *Some our production samples*

MVSF 742 26

Motoriduttore con vite senza fine
Gear motor with worm gear
12/24 Vdc 30 W

MVSF 752 26

Motoriduttore con vite senza fine
Gear motor with worm gear
12/24 Vdc 40 W

MVSF 756 L 26

Motoriduttore con vite senza fine
Gear motor with worm gear
12/24 Vdc 90 W

MVSF 863 L 26

Motoriduttore con vite senza fine
Gear motor with worm gear
24 Vdc 120 W

MVR 737 30 Q 26

Motoriduttore con epicicloidale e vite senza fine
Gear motor with planet gear and worm gear
12/24 Vdc 22 W

MVSF B63 L 26

Motoriduttore con vite senza fine
Gear motor with worm gear
24 Vdc 130 W

EB 04

Encoder magnetico
Magnetic encoder

EB 50

Encoder ottico
Optical encoder

MVR 752 26 63

Motoriduttore con epicicloidale e vite senza fine
Gear motor with planet gear and worm gear
12/24 Vdc 40 W

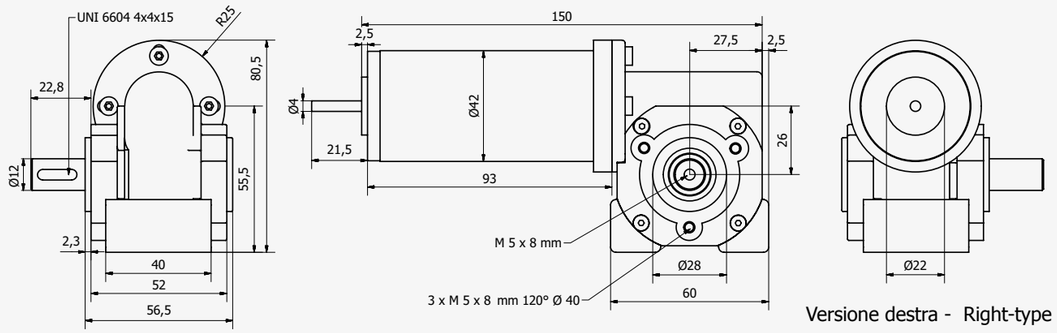

Versione destra - Right-type

Tipo	Rapporto riduzione	*R.P.M. a vuoto min-1	*R.P.M S1 min-1	Coppia S1 Nm	*R.P.M S2 min-1	Coppia S2 Nm	Coppia Max Nm	I Max 24 Vdc
Type	*Ratio*	*R.P.M. *no load* min-1	*R.P.M S1 min-1	*S1 Torque Nm*	*R.P.M S2 min-1*	*S2 Torque Nm*	*Max Torque Nm*	*I Max 24 Vdc*
MVSF 742 26 1/10	10,5	340	265	0,5	190	1	2,3	6
MVSF 742 26 1/15	15,5	220	180	0,8	120	1,9	4	6
MVSF 742 26 1/20	21	165	130	1	90	2	4,5	6
MVSF 742 26 1/30	31	110	90	1,1	65	2,5	5,5	6
MVSF 742 26 1/40	39	90	72	1,3	50	2,9	6,5	6
MVSF 742 26 1/50	50	70	55	1	40	2,2	5	6
MVSF 742 26 1/70	69	50	40	1,3	27	3	6,5	6

Motoriduttore a vite senza fine con motore standard Ø 42 12 o 24 Vdc 3700 giri 30W resi con soppressore di disturbi. Corrente di spunto 6 A (11A x 12 Vdc).

Albero motore montato con un cuscinetto e una bronzina. Albero di uscita supportato da due cuscinetti.
Fili uscenti 2 x 0,75 L 250 mm.

*Le velocità di rotazione sono soggette a variazioni di ±10%.

Il funzionamento S1 è un funzionamento continuo con sovratemperatura di 70° C in aria libera (1,6 A).
Il funzionamento S2 è un funzionamento al 50% di 5′ con sovratemperatura max di 80° C in aria libera (3 A).
La corrente di spunto è I max e non deve essere mantenuta per più di 2″.

Forze massime che possono agire sull'albero di uscita: Assiale 250 N, Radiale 400 N.

È possibile applicare un encoder.

Worm geared motor and standard motor Ø 42 30 output W 12 or 24 Vdc 3700 RPM loadness, with electric noise suppressor. Starting current 6 A (11A x 12 Vdc).

Driving shaft mounted on a bearing and bushing. Output shaft supported by two bearings with oil seal on the output side.
Connecting wires 0,75 x 250 mm.

**The rotation speed can change of ± 10%.*

The S1 load test was made using a (1,6 A) current in the air with an increase of temperature of 70 C°.
The S2 test was made using a (3 A) current in the air with a 50% timing 5′ with an increase of temperature of 80 C° max.
The starting current is (I max) and must not maintained for more than 2″.

Max load on the extremity of output shaft: Axial 250 N, Radial 400 N.

It is possible to apply encoder.

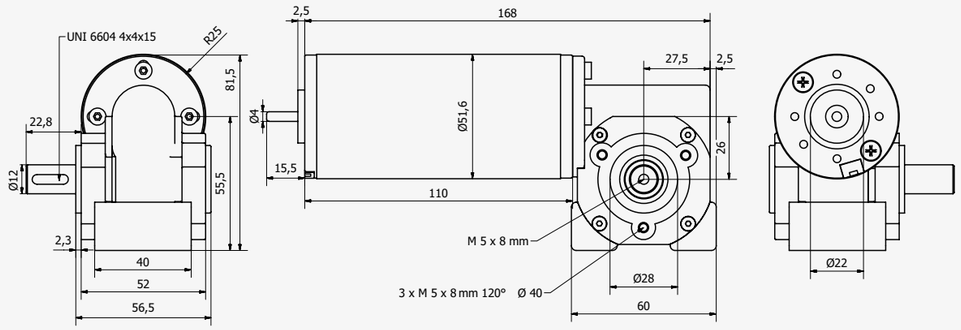

Tipo	Rapporto riduzione	*R.P.M. a vuoto min^{-1}	*R.P.M S1 min^{-1}	Coppia S1 Nm	*R.P.M S2 min^{-1}	Coppia S2 Nm	Coppia Max Nm	I Max 24 Vdc
Type	*Ratio*	*R.P.M. *no load* min^{-1}	*R.P.M S1 min^{-1}	*S1 Torque Nm*	**R.P.M S2 min^{-1}*	*S2 Torque Nm*	*Max Torque Nm*	*I Max 24 Vdc*
MVSF 752 26 1/10	10,5	215	155	1	120	1,5	3,5	6
MVSF 752 26 1/15	15,5	140	100	1,5	80	2,4	6	6
MVSF 752 26 1/20	21	105	75	1,8	60	2,8	6,5	6
MVSF 752 26 1/30	31	70	50	2,2	40	3,4	8	6
MVSF 752 26 1/40	39	55	40	2,8	30	4,5	10	6

Motoriduttore a vite senza fine con motore standard Ø 52 12 o 24 Vdc 2000 giri 45W.
Corrente di spunto 6 A (11A x 12 Vdc).

Albero motore montato su cuscinetto e bronzina.
Albero di uscita supportato da 2 cuscinetti.
Fili uscenti 2 x 0,75 L 200 mm.

*Le velocità di rotazione sono soggette a variazioni di ±10%.

Il funzionamento S1 è continuo con sovratemperatura di 70° (1,8 A). Il funzionamento S2 è al 50% di 5′ con sovratemperatura massima di 80° (2,9 A).
La corrente di spunto è I max e non deve essere mantenuta per più di 2″.

Forze massime che possono agire sull'albero uscita: Assiale 250 N, Radiale 400 N.

È possibile applicare un encoder.

Worm geared motor and standard motor Ø 52 12 or 24 Vdc 2000 RPM loadness 45W.
Starting current 6 A (11A x 12 Vdc).

Driving shaft mounted with on a bearing and bushing. Output shaft supported by two bearings with oil seal on output side.
Connecting wires 0,75 x 200 mm.

**The rotation speed can change of ±10%.*

The S1 load test was made using a (1,8 A) current in the air with an incease of temperature of 70°.
The S2 test was made using (2,9 A) current in the air with a 50% timing 5′ with an increase of temperature of 80° max.
The starting current is (I max) and must not maintained for more than 2″.

Max load on the extremity of output shaft: Axial 250 N, Radial 400 N.

It is possible to apply an encoder.

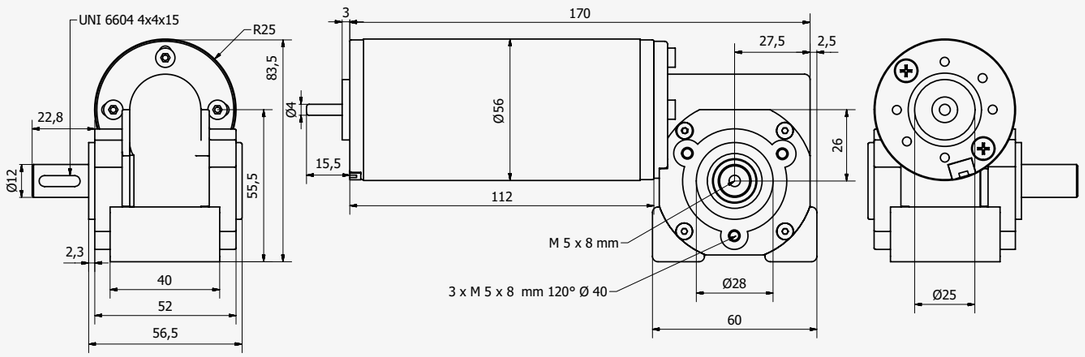

Tipo	Rapporto riduzione	*R.P.M. a vuoto min^{-1}	*R.P.M S1 min^{-1}	Coppia S1 Nm	*R.P.M S2 min^{-1}	Coppia S2 Nm	Coppia Max Nm	I Max 24 Vdc
Type	*Ratio*	*R.P.M. *no load* min^{-1}	*R.P.M S1 min^{-1}	*S1 Torque Nm*	**R.P.M S2 min^{-1}*	*S2 Torque Nm*	*Max Torque Nm*	*I Max 24 Vdc*
MVSF 756 L 26 1/10	10,5	310	275	1	220	2	7	22
MVSF 756 L 26 1/15	15,5	200	175	1,5	135	3,7	12	22
MVSF 756 L 26 1/20	21	155	135	1,7	110	4	13	22
MVSF 756 L 26 1/30	31	100	90	2,2	70	5	16	22
MVSF 756 L 26 1/40	39	80	70	2,6	55	6	20	22

Motoriduttore a vite senza fine con motore standard Ø 56 12 o 24 Vdc 3200 giri 90W. Corrente di spunto 22 A (42A x 12 Vdc).

Albero motore montato su cuscinetto e bronzina.
Albero di uscita supportato da 2 cuscinetti.
Fili uscenti 2 x 0,75 L 200 mm.

*Le velocità di rotazione sono soggette a variazioni di ±10%.

Il funzionamento S1 è continuo con sovratemperatura di 70° (3 A).
Il funzionamento S2 è al 50% di 5′ con sovratemperatura massima di 80° (7 A). La corrente di spunto di è I max e non deve essere mantenuta per più di 2″.

Forze massime che possono agire sull'albero uscita: Assiale 250 N, Radiale 400 N.

È possibile applicare un encoder.

Worm geared motor and standard motor Ø 56 12 or 24 Vdc 3200 RPM loadness 90W.
Starting current 22 A (42A x 12 Vdc).

Driving shaft mounted with on a bearing and bushing. Output shaft supported by two bearings with oil seal on output side.
Connecting wires 0,75 x 200 mm.

**The rotation speed can change of ±10%.*

The S1 load test was made using a (3 A) current in the air with an incease of temperature of 70°.
The S2 test was made using (7 A) current in the air with a 50% timing 5′ with an increase of temperature of 80° max. The starting current is (I max) and must not maintained for more than 2″.

Max load on the extremity of output shaft Axial 250 N, Radial 400 N.

It is possible to apply an encoder.

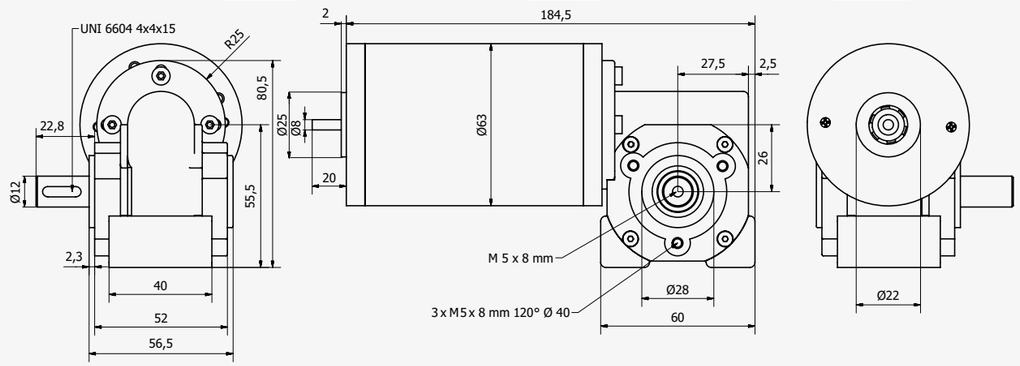

Tipo	Rapporto riduzione	*R.P.M. a vuoto min-1	*R.P.M S1 min-1	Coppia S1 Nm	*R.P.M S2 min-1	Coppia S2 Nm	Coppia Max Nm	I Max 24 Vdc
Type	*Ratio*	*R.P.M. no load* min-1	*R.P.M S1 min-1	*S1 Torque Nm*	**R.P.M S2 min-1*	*S2 Torque Nm*	*Max Torque Nm*	*I Max 24 Vdc*
MVSF B63 L 26 1/10	10,5	300	270	1,8	235	4,2	20	45
MVSF B63 L 26 1/15	15,5	200	180	2,8	160	7,5	20	25
MVSF B63 L 26 1/20	21	150	135	3,5	120	8	20	25
MVSF B63 L 26 1/30	31	100	90	4	80	9,5	20	20
MVSF B63 L 26 1/40	39	75	66	6	64	8,5/7A	18	14

Motoriduttore a vite senza fine con motore standard Ø B 63 24 Vdc 3100 giri 110W.
Corrente di spunto: vedi tabella I max

Albero motore montato su 2 cuscinetti
Albero di uscita supportato da 2 cuscinetti
Fili uscenti 2 x 1mm² L 300 mm.

*Le velocità di rotazione sono soggette a variazioni di ±10 %.

Il funzionamento S1 è continuo con sovratemperatura di 70° (5 A).
Il funzionamento S2 è al 50% di 5' con sovratemperatura massima di 80° (10 A).
La corrente di spunto è I max e non deve essere mantenuta per più di 2".

Forze massime che possono agire sull'albero di uscita: Assiale 250 N, Radiale 400 N.

Gear motor with worm screw and standard motor Ø 63 24 Vdc 3100 RPM loadness 130W.
Starting current: see table I max.

Driving shaft mounted with on 2 ball bearings Output shaft supported by two ball bearings with oil seal on output side.
Connecting wires 2x1 mm².

**The rotation speed can change of ±10%.*

The S1 load test was made using a (5 A) current in the air with an increase of temperature of 70°.
The S2 test was made using (10 A) current in the air with a 50% timing 5' with an increase of temperature of 80° max.

The starting current is (I max) and must not maintained for more than 2".

Max load on the extremity of output shaft: Axial 250 N, Radial 400 N.

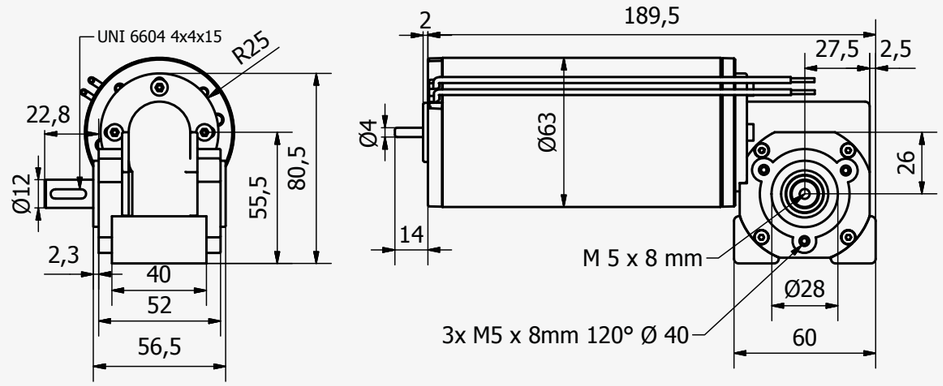

Tipo	Rapporto riduzione	*R.P.M. a vuoto min-1	*R.P.M S1 min-1	Coppia S1 Nm	*R.P.M S2 min-1	Coppia S2 Nm	Coppia Max Nm	I Max 24 Vdc
Type	*Ratio*	*R.P.M. *no load* min-1	*R.P.M S1 min-1	*S1 Torque Nm*	**R.P.M S2 min-1*	*S2 Torque Nm*	*Max Torque Nm*	*I Max 24 Vdc*
MVSF 863L 26 1/10	10,5	320	280	1,8	230	4	14	36
MVSF 863L 26 1/15	15,5	215	190	2,8	150	6,5	20	30
MVSF 863L 26 1/20	21	165	145	3,5	120	9	22	24
MVSF 863L 26 1/30	31	105	95	4	75	9	20	23
MVSF 863L 26 1/40	39	80	72	4,5	62	9/8,5A	18	16

Motoriduttore a vite senza fine con motore standard Ø 63 24 Vdc 3300 giri 120W. Corrente di spunto: vedi tabella I Max.

Albero motore montato su 2 cuscinetti.
Albero di uscita supportato da 2 cuscinetti.
Fili uscenti 2 x 1mm² L 300 mm.

*Le velocità di rotazione sono soggette a variazioni di ±10 %.

Il funzionamento S1 è continuo con sovratemperatura di 70° (4,5 A).
Il funzionamento S2 è al 50% di 5′ con sovratemperatura massima di 80° (10 A).

La corrente di spunto è I max e non deve essere mantenuta per più di 2″.
Forze massime che possono agire sull'albero di uscita: Assiale 250 N, Radiale 400 N.

È possibile applicare un encoder.

Worm geared motor and standard motor Ø 63 24 Vdc 3300 RPM loadness 120W. Starting current 36 A.

Driving shaft mounted with on 2 ball bearings Output shaft supported by two ball bearings with oil seal on output side. Connecting wires mm x L 300 mm.

**The rotation speed can change of ±10%.*

The S1 load test was made using a (I 4,5 A) current in the air with an increase of temperature of 70°.
The S2 test was made using (10 A) current in the air with a 50% timing 5′ with an increase of temperature of 80° max.

The starting current is (I max) and must not maintained for more than 2″.
Max load on the extremity of shaft Axial 250 N, Radial 400 N.

It is possible to apply an encoder.

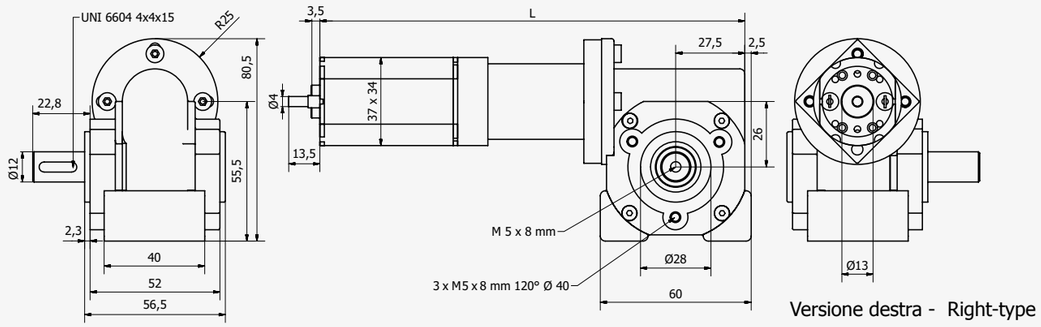

Versione destra - Right-type

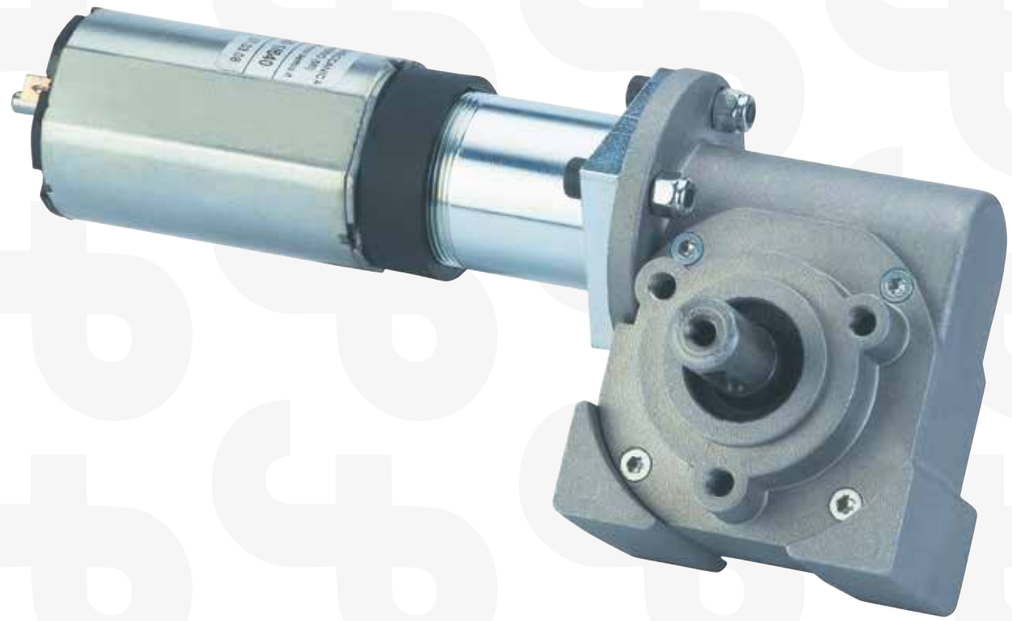

Tipo	L mm	Rapporto riduzione	*R.P.M. a vuoto min^{-1}	*R.P.M S1 min^{-1}	Coppia S1 Nm	*R.P.M S2 min^{-1}	Coppia S2 Nm	Coppia Max Nm	I Max 24 Vdc
Type	*L mm*	*Ratio*	*R.P.M. no load* min^{-1}	*R.P.M S1* min^{-1}	*S1 Torque Nm*	*R.P.M S2* min^{-1}	*S2 Torque Nm*	*Max Torque Nm*	*I Max 24 Vdc*
MVR 737 30Q26 160	156	160	32	27	1,8	23	3,7	13	5,4
MVR 737 30Q26 320	156	320	14	12	3,5	10	7	25	5,4
MVR 737 30Q26 640	165	640	8,5	7,5	6,8	6	14	32	3,5
MVR 737 30Q26 1280	165	1280	3,5	3	8/0,75A	2,8	16/1,2A	32	2,1
MVR 737 30Q26 1920	165	1920	2,8	2,4	9/0,9A	2,2	18/1,5A	32	2,5
MVR 737 30Q26 2560	174	2560	2	1,8	9/0,5A	1,6	18/0,75A	32	1,1

Motoriduttore composto da motore standard Ø 37x34 12 o 24 Vdc 5000 giri 22 W resi con soppressore di disturbi.
Corrente di spunto 5,4 A (10A x 12 Vdc).

Riduzione epicicloidale con albero montato con cuscinetti e bronzina.
Seconda riduzione con vite senza fine e albero di uscita supportato da due cuscinetti.
Particolarmente studiato ove richiesti bassi giri e dimensioni contenute.

*Le velocità di rotazione sono soggette a variazioni di ±10%.

Il funzionamento S1 è un funzionamento continuo con sovratemperatura di 70° C in aria libera (1 A).
Il funzionamento S2 è un funzionamento al 50% di 5' con sovratemperatura max di 80° C in aria libera (1,7 A).
La corrente di spunto è I max e non deve essere mantenuta per più di 2".

Forze massime che possono agire sull'albero di uscita: Assiale 250 N, Radiale 400 N.

È possibile applicare un encoder.

Worm geared motor and standard motor Ø 37x34 12 or 24 Vdc 5000 RPM output W, with noise suppressor.
Starting current 5,4 A (10A x 12 Vdc).

Driving shaft mounted on two bearings and bushing. Output shaft supported by two bearings.
Designed and developed to give low RPM and a small size.

**The rotation speed can change of ±10%.*

The S1 load test was made using a (1 A) current in the air with an increase of temperature of 70 C°
The S2 test was made using a (1,7 A) current in the air with a 50% timing 5' with an increase of temperature of 80 C° max.
The starting current is (I max) and must not maintained for more than 2".

Max load on the extremity of output shaft: Axial 250 N, Radial 400 N.

It is possible to apply an encoder.

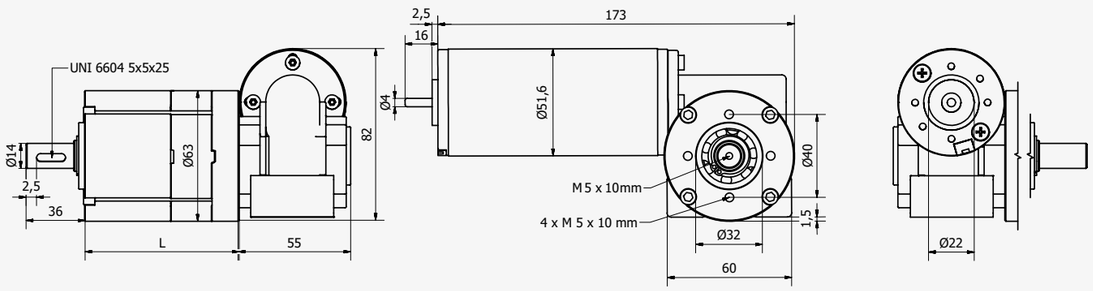

Tipo	L mm	Rapporto riduzione	*R.P.M. a vuoto min^{-1}	*R.P.M S1 min^{-1}	Coppia S1 Nm	I S1 24 Vdc	*R.P.M S2 min^{-1}	Coppia S2 Nm	I S2 24 Vdc	Coppia Max Nm	I Max 24 Vdc
Type	*L mm*	*Ratio*	*R.P.M. no load* min^{-1}	*R.P.M S1 min^{-1}	*S1 Torque Nm*	*I S1 24 Vdc*	**R.P.M S2 min^{-1}*	*S2 Torque Nm*	*I S2 24 Vdc*	*Max Torque Nm*	*I Max 24Vdc*
MVR 752 26 63 1/120	56	120	15	13	6,5	1,3	11,5	11	2	24	4
MVR 752 26 63 1/240	76	240	8	6,5	15	1,5	5,5	28	2,5	70	6
MVR 752 26 63 1/360	76	360	5,5	4,5	18	1,2	4	40	2,5	100	6
MVR 752 26 63 1/480	76	480	4	3,2	25	1,5	2,6	45	2,3	100	5
MVR 752 26 63 1/720	76	720	2,7	2,3	29	1,2	2	56	2	100	3,2

Motoriduttore composto da motore standard Ø 52 12 o 24 Vdc 2000 giri 40 W resi con soppressore di disturbi.
Corrente di spunto 6 A (11A x 12 Vdc).
Prima riduzione con vite senza fine e albero di uscita supportato da due cuscinetti.
Riduzione epicicloidale con albero montato con cuscinetti.
Particolarmente studiato ove richiesti bassi giri e dimensioni contenute.

*Le velocità di rotazione sono soggette a variazioni di ±10%.

Il funzionamento S1 è un funzionamento continuo con sovratemperatura di 70° C in aria libera.
Il funzionamento S2 è un funzionamento al 50% di 5` con sovratemperatura max di 80° C in aria libera.
La corrente di spunto è I max e non deve essere mantenuta per più di 2".

Forze massime che possono agire sull`albero di uscita: Assiale 300 N, Radiale 400 N.

È possibile applicare un encoder.

Worm geared motor with worm screw and standard motor Ø 52 12 or 24 Vdc 2000 RPM output 40 W, with noise suppressor. Starting current 6 A (11A x 12 Vdc)

Driving shaft mounted on two bearings Output shaft supported by two bearings.
Designed and developed to give low RPM and a small size.

**The rotation speed can change of ±10%.*

The S1 load test was made using a current in the air with an increase of temperature of 70 C°.
The S2 load test was made using a current in the air with a 50% timing 5' with an increase of temperature of 80 C° max.
The starting current is (I max) and must not maintained for more than 2".

Max load on the extremity of output shaft: Axial 300 N, Radial 400 N.

It is possible to apply an encoder.

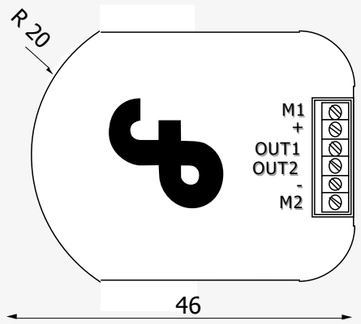

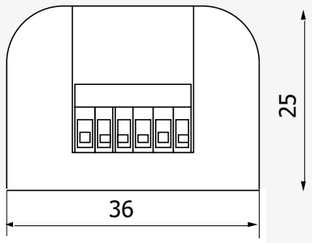

EB501C12

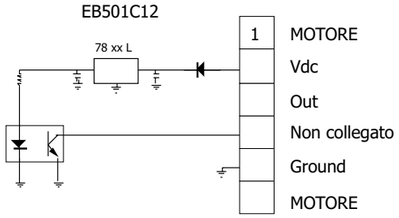

EB502C12

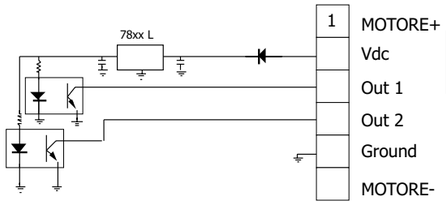

ENCODER UNIDIREZIONALE 50 IMPULSI

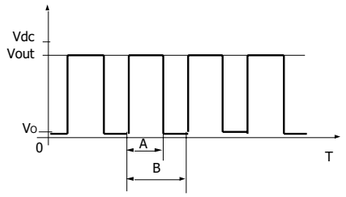

A/B = 50 ± 20 %

Tempo di salita e di discesa tipico 70 ns
Corrente massima in uscita 15 mA
Vo tipica 0,4 V
Vout = Vdc -0,7 V

ENCODER BIDIREZIONALE 25 IMPULSI

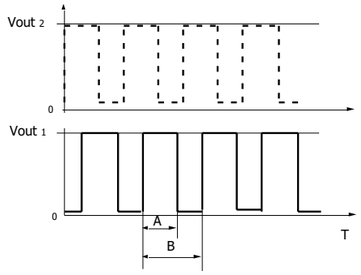

Lo sfasamento tra Vout 1 e Vout 2 dipende dal senso di rotazione del motore

Encoder ottico monodirezionale a 50 impulsi giro o bidirezionale a 25 impulsi giro adattabile ai motori serie 615, 742, 752.
Alimentazione 6-24 Vdc.
Uscite open collector max 30 Vdc.
Il senso di rotazione del motore tipo 615 è antiorario collegando il positivo a M1.
L'encoder viene fornito esclusivamente montato sui nostri motori.
Tempo tipico di salita e discesa: 70 ns.
Massima corrente di uscita: 15 mA
VO tipico: 0,4 V
V out = Vdc - 0,7 V

Se non già previste nella scheda di controllo collegata all'encoder, occorre collegare una resistenza di pull up tra ciascuna uscita ed il positivo di alimentazione dell'encoder.
Il valore di detta resistenza è calcolato come 1/10 dell'impedenza di ingresso della scheda stessa e non deve comunque essere inferiore ad 1 KOhm.

Monodirectional optical encoder with 50 pulse every turn or bidirectional with 25 pulse every turn built for our motor type 615, 742, 752.
Power 6-24 Vdc.
Output open collector max 30 Vdc.
The motor 615 turn CCW connecting positive voltage to M1. The encoder is sold only assembled with our motors.
Up and down tipical time is 70 ns
Maximum output current 15 mA
VO tipical 0.4 V
V out = Vdc - 0,7 V
The motor turn CW or CCW depending the output 1 or 2 go up before.

If not provided in the control card, it is necessary to connect a pull up resistance between each output and the positive power supply. The value of this resistance is calculated as 1/10 of the card input impedance and in any case must not be lower than 1 KOhm.

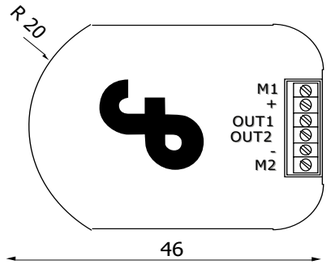

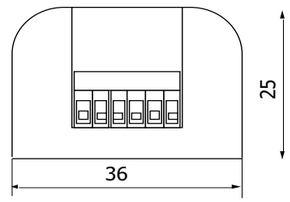

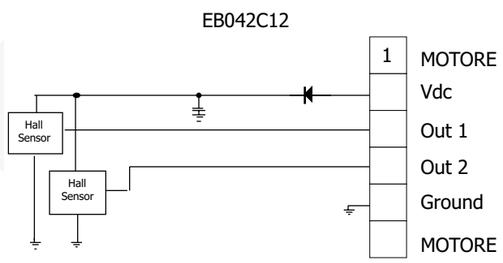

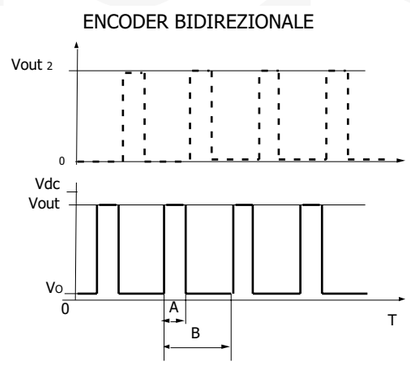

Lo sfasamento tra Vout 1 e Vout 2 dipende dal senso di rotazione del motore

Encoder magnetico a 2 impulsi giro adattabile ai motori serie 615, 742, 752.
Alimentazione 5-30 Vdc.
Tensione di uscita = tensione di alimentazione meno 1 V.
Il senso di rotazione del motore tipo 615 è antiorario collegando il positivo a M1.
L'encoder viene fornito esclusivamente montato sui nostri motori.
Tempo tipico di salita e discesa: 70 ns.
Massima corrente di uscita: 10 mA
VO tipico: 0,4 V
V out = Vdc - 1 V

Se non già previste nella scheda di controllo collegata all'encoder,occorre collegare una resistenza di pull up tra ciascuna uscita ed il positivo di alimentazione dell'encoder.
Il valore di detta resistenza è calcolato come 1/10 dell'impedenza di ingresso della scheda stessa e non deve comunque essere inferiore ad 1 KOhm.

Hall effect encoder with 2 pulse every turn,built for our motor type 615, 742, 752.
Power 5-30 Vdc.
Output V = Input V minus 1 V
The motor 615 turn CCW connecting positive voltage to M1. The encoder is sold only assembled with our motors
Up and down tipical time is 70 ns
Maximum output current 10 mA
VO tipical 0.4 V
V out = Vdc - 1 V
The motor turn CW or CCW depending the output 1 or 2 go up before.

If not provided in the control card, it is necessary to connect a pull up resistance between each output and the positive power supply. The value of this resistance is calculated as 1/10 of the card input impedance and in any case must not be lower than 1 KOhm.

UFFICI COMMERCIALI

BERNIO ELETTROMECCANICA s.n.c.
Via M. Cervino, 12/14 - 20861 - Brugherio (MB) - Italy
Tel. +39 039 870638 - Fax +39 039 877766 - e-mail: info@bernio.it - **www.bernio.it**